Zehnder Charleston

	Modeloverzicht	Productbeschrijving	Prijslijst	Speciale uitvoeringen	Aansluitingen	Bevestiging	Montagepunten	Technische gegevens
Zehnder Charleston								
■ Klassieke "kolomradiator" ■ Element lengte 46 mm ■ Flexibele aansluitmogelijkheden	2	4	6	33	35	38	41	42
Zehnder Charleston Retrofit								
■ Passend op de DIN aansluiting ■ Vervanging zonder leidingen aan te passen ■ Optimale prestaties	2	27	28	-	47	38	41	47

Algemene verkoop- en leveringsvoorwaarden:
Onze algemene verkoop- en leveringsvoorwaarden vindt u op onze homepage www.zehnder.nl, onder de rubriek "Wettelijke bepalingen.
Zehnder Group Nederland BV is gerechtigd de prijzen te wijzigen indien noodzakelijk

Zehnder Charleston, Zehnder Charleston Retrofit

Zehnder Charleston

2-kolommer

3-kolommer

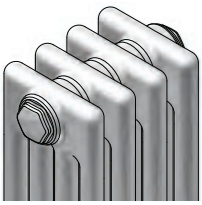
4-kolommer

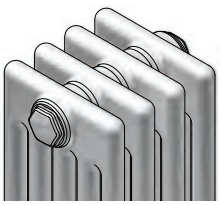
5-kolommer

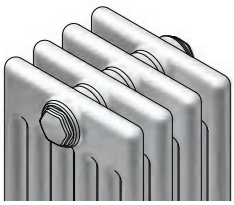
6-kolommer

Bouwhoogte [1] mm	Bouwdiepte mm				
	62	100	136	173	210
190	2019	3019	4019	5019	6019
260	2026	3026	4026	5026	6026
300	2030	3030	4030	5030	6030
350	2035	3035	4035	5035	6035
400	2040	3040	4040	5040	6040
450	2045	3045	4045	5045	6045
500	2050	3050	4050	5050	6050
550	2055	3055	4055	5055	6055
600	2060	3060	4060	5060	6060
750	2075	3075	4075	5075	6075
900	2090	3090	4090	5090	6090
1000	2100	3100	4100	5100	6100
1100	2110	3110	4110	5110	6110
1200	2120	3120	4120	5120	6120
1500	2150	3150	4150	5150	6150
1800	2180	3180	4180	5180	6180
2000	2200	3200	4200	5200	6200
2200	2220	3220	4220	5220	6220
2500	2250	3250	4250	5250	6250
2800	2280	3280	4280	5280	6280
3000	2300	3300	4300	5300	6300

Zehnder Charleston Retrofit

Bouwhoogte [1] mm	Bouwdiepte mm				
	62	100	136	173	210
266	-	-	-	-	6027
366	-	3037	1037	5037	6037
408	2041	-	-	-	-
416	-	3042	4042	-	6042
458	2046	-	-	-	-
558	2056	-	-	-	-
566	-	3057	4057	5057	6057
658	2066	-	-	-	-
666	-	3067	4067	5067	6067
958	2096	-	-	-	-
966	-	3097	4097	5097	6097
1066	-	3107	4107	5107	6107

Verdere vervangingsmodellen met aansluitmaten naar wens zijn op aanvraag verkrijgbaar.

[1] De hier genoemde bouwhoogte is de NEN bouwhoogte. De effectieve bouwhoogte welke bij de 2-kolommer en gedeeltelijk bij de 3-kolommer enige mm lager is, kunt u terugvinden bij de technische gegevens (Zie blz. 42 voor Zehnder Charleston en blz. 47 voor Zehnder Charleston Retrofit). Bouwhoogtes boven de 3000 mm alsmede tussenbouwhoogtes op aanvraag.

Zehnder Charleston verpakking op maat

Geleverd zoals besteld

Een barcode gestuurde logistiek zorgt voor een betrouwbare, tijdige levering. Een stevige volledige kartonverpakking voorkomt eventuele transportschade, stretchfolie beschermt de Zehnder Charleston tijdens en na de installatie. Deze folie hoeft pas tijdens de ingebruikname van de radiator verwijderd te worden.

Zehnder Charleston is met stretchfolie en kartonnen verpakking altijd beschermd:

- Tijdens het transport
- Bij voorraad houden in het magazijn
- Tot het einde van de bouw

Betrouwbaarheid

- Korte levertijden
- Snelle, betrouwbaar logistiek systeem
- In de regel afspraken over leverdag mogelijk

Zehnder Charleston etiket

- Met belangrijke informatie zoals projectnaam, verdieping, ruimte, model, type aansluiting
- Optimalisatie van de logistiek door de barcode

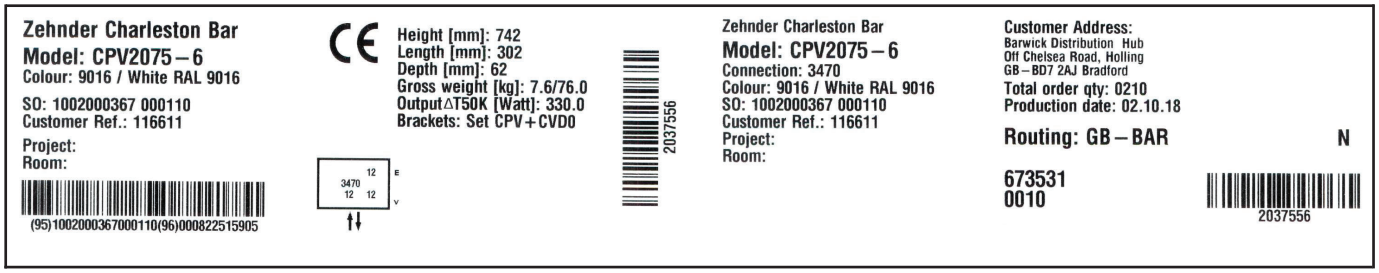

Voordelen op de bouwplaats

Op de bouwplaats word de Zehnder Charleston voor de montage op de originele kartonnen Zehnder verpakking gelegd.

Standaard aansluit- en bevestigingsmateriaal is mee verpakt.

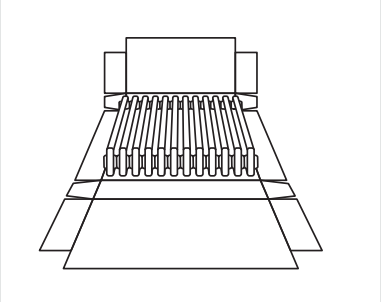

Strechfolie blijft gedurende de montage en tot de in gebruik name als bescherming om de radiator.

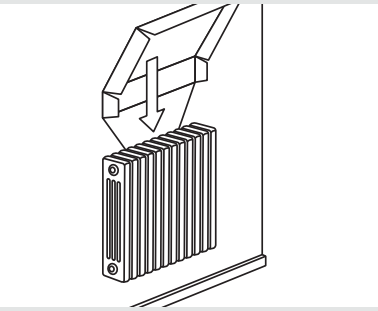

De originele verpakking dient ook na montage als extra bescherming gedurende de hele bouw tot de definitieve in gebruik name.

Zehnder Charleston

Bestektekst van de standaarduitvoering

Zehnder Charleston, radiator als meerkolommer in elementen-bouwwijze uit staal; kopstuk staal; rond element Ø 25 mm; bouwlengte per element 46 mm tot kant en klare radiator gelast; grondlak; poedercoating volgens DIN 55900 in kleur RAL 9016. Capaciteit getest volgens EN 442. Uitstekend geschikt voor ruimten waar hygiëne van groot belang is, geschikt voor installatie in gezondheidsinstellingen. Ook leverbaar als een Klinik uitvoering met grotere elementafstand (65 mm).

Radiator aansluitklaar verpakt;
aansluiting 4 x 1/2” binnendraad kopse kant;
Op aanvraag andere aansluitmogelijkheden;
Op aanvraag toebehorenset naar keuze;
Op aanvraag speciale kleur;
Op aanvraag gegalvaniseerd;
Op aanvraag speciale modellen;
Op aanvraag hogedrukuitvoering max. 18 bar.

Bestelvoorbeeld

Model	.....
Aantal elementen (per radiator)	.....
Aansluitingen	.....
Kleur	.....
Bedrijfsdruk	max. 10 bar
Bedrijfstemperatuur	max. 110°C

Zehnder Charleston

Voordelen

- Klassieke elegantie
- Optimale capaciteitsaanpassing
- Makkelijk te reinigen met Zehnder schapenvachtborstel
- In vele modellen beschikbaar
- Omkeerbaar om alle assen
- Standaard geschikt voor hogedruk (10 bar)
- Geschikt voor geringe waterdoorstroming
- Flexibele aansluitmogelijkheden
- Toegevoegde gebruiksmogelijkheden door breed accessoireaanbod

Leveringsomvang van de standaarduitvoering

- Grondlak en poedercoating in RAL 9016
- Horizontale modellen 4 x 1/2” aansluiting kopse kant (hoogte 190 t/m 1200 mm)
- Verpakt in folie en karton
- Muurbevestiging meeverpakt

Leveringsomvang van de completto-standaarduitvoering

- Grondlak en poedercoating volgens RAL 9016
- Geïntegreerd ventielbinnendeel aan de bovenzijde
- Aansluiting 2 x 1/2” binnendraad onder
- Ingebouwde blindplaat
- Ontluchtingsaansluiting 1 x 1/2” binnendraad
- Verpakt in folie en karton
- Muurbevestiging meeverpakt

Prijs in Euro voor standaardkleur RAL 9016[1] , normwarmtecapaciteit in Watt en inclusief standaard muurbevestiging

Zehnder Charleston horizontaal

Standaard 4x 1/2" aansluiting (S001)

Φ_s = Volgens de norm EN 442 (ΔT 50K: 75/65/20 °C)

Bouwhoogte mm		190									
						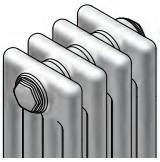		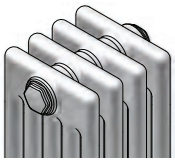		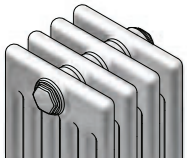	
Model		**2019**		**3019**		**4019**		**5019**		**6019**	
Bouwdiepte mm		62		100		136		173		210	
Factor voor 90/70/20°C ± [2]		1,26		1,27		1,26		1,25		1,27	
Prijs element €		**15,57**		**16,45**		**18,68**		**22,42**		**26,17**	
Bouwlengte		Φ_s	**Prijs**	Φ_s	**Prijs**	Φ_s	**Prijs**	Φ_s	**Prijs**	Φ_s	**Prijs**
Elementen	mm	Watt	**€**	Watt	**€**	Watt	**€**	Watt	**€**	Watt	**€**
4	184	58	**93,18**	81	**96,70**	114	**105,62**	140	**120,58**	166	**135,58**
5	230	73	**108,75**	101	**113,15**	142	**124,30**	175	**143,00**	208	**161,75**
6	276	87	**124,32**	121	**129,60**	171	**142,98**	210	**165,42**	249	**187,92**
7	322	102	**139,89**	141	**146,05**	199	**161,66**	245	**187,84**	291	**214,09**
8	368	116	**155,46**	161	**162,50**	228	**180,34**	280	**210,26**	332	**240,26**
9	414	131	**171,03**	181	**178,95**	256	**199,02**	315	**232,68**	374	**266,43**
10	460	145	**186,60**	201	**195,40**	284	**217,70**	350	**255,10**	415	**292,60**
11	506	160	**202,17**	222	**211,85**	313	**236,38**	385	**277,52**	457	**318,77**
12	552	174	**217,74**	242	**228,30**	341	**255,06**	420	**299,94**	498	**344,94**
13	598	189	**233,31**	262	**244,75**	370	**273,74**	455	**322,36**	540	**371,11**
14	644	203	**248,88**	282	**261,20**	398	**292,42**	490	**344,78**	581	**397,28**
15	690	218	**264,45**	302	**277,65**	426	**311,10**	525	**367,20**	623	**423,45**
16	736	232	**280,02**	322	**294,10**	455	**329,78**	560	**389,62**	664	**449,62**
17	782	247	**295,59**	342	**310,55**	483	**348,46**	595	**412,04**	706	**475,79**
18	828	261	**311,16**	362	**327,00**	512	**367,14**	630	**434,46**	747	**501,96**
19	874	276	**326,73**	382	**343,45**	540	**385,82**	665	**456,88**	789	**528,13**
20	920	290	**342,30**	402	**359,90**	568	**404,50**	700	**479,30**	830	**554,30**
21	966	305	**366,70**	423	**385,18**	597	**432,01**	735	**510,55**	872	**589,30**
22	1012	319	**382,27**	443	**401,63**	625	**450,69**	770	**532,97**	913	**615,47**
23	1058	334	**397,84**	463	**418,08**	654	**469,37**	805	**555,39**	955	**641,64**
24	1104	348	**413,41**	483	**434,53**	682	**488,05**	840	**577,81**	996	**667,81**
25	1150	363	**428,98**	503	**450,98**	710	**506,73**	875	**600,23**	1038	**693,98**
26	1196	377	**444,55**	523	**467,43**	739	**525,41**	910	**622,65**	1079	**720,15**
27	1242	392	**460,12**	543	**483,88**	767	**544,09**	945	**645,07**	1121	**746,32**
28	1288	406	**475,69**	563	**500,33**	796	**562,77**	980	**667,49**	1162	**772,49**
29	1334	421	**491,26**	583	**516,78**	824	**581,45**	1015	**689,91**	1204	**798,66**
30	1380	435	**506,83**	603	**533,23**	852	**600,13**	1050	**712,33**	1245	**824,83**
31	1426	450	**522,40**	624	**549,68**	881	**618,81**	1085	**734,75**	1287	**851,00**
32	1472	464	**537,97**	644	**566,13**	909	**637,49**	1120	**757,17**	1328	**877,17**
33	1518	479	**553,54**	664	**582,58**	938	**656,17**	1155	**779,59**	1370	**903,34**
34	1564	493	**569,11**	684	**599,03**	966	**674,85**	1190	**802,01**	1411	**929,51**
35	1610	508	**584,68**	704	**615,48**	994	**693,53**	1225	**824,43**	1453	**955,68**
36	1656	522	**600,25**	724	**631,93**	1023	**712,21**	1260	**846,85**	1494	**981,85**
37	1702	537	**615,82**	744	**648,38**	1051	**730,89**	1295	**869,27**	1536	**1.008,02**
38	1748	551	**631,39**	764	**664,83**	1080	**749,57**	1330	**891,69**	1577	**1.034,19**
39	1794	566	**646,96**	784	**681,28**	1108	**768,25**	1365	**914,11**	1619	**1.060,36**
40	1840	580	**662,53**	804	**697,73**	1136	**786,93**	1400	**936,53**	1660	**1.086,53**

Toeslag completto[3] voor uitvoering ventiel boven, aansluiting onder gelijkzijdig - zonder thermostaatkop:	**€ 133,00**
Toeslag completto[3] voor uitvoering ventiel boven, aansluiting onder midden - zonder thermostaatkop:	**€ 190,00**
Toeslag completto[3] voor aansluiting ventiel onder, aansluiting onder gelijkzijdig - zonder thermostaatkop:	**€ 158,00**

[1] Toeslag voor kleur naar wens + 20%
[2] Technische gegevens per element vanaf blz. 42
[3] Aansluitingen voor completto, zie blz. 37
Factor f_1 voor warmtecapaciteit 70/55/20 °C = 0,80, op 70/50/20 °C = 0,73 op 55/45/20 °C = 0,51.

Prijs in Euro voor standaardkleur RAL 9016[1] , normwarmtecapaciteit in Watt en inclusief standaard muurbevestiging

Zehnder Charleston horizontaal

Standaard 4x 1/2" aansluiting (S001)

Φ_s = Volgens de norm EN 442 (ΔT 50K: 75/65/20 °C)

Bouwhoogte mm		260									
						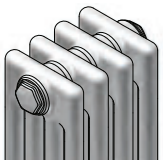		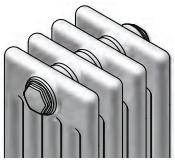		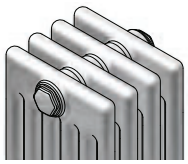	
Model		**2026**		**3026**		**4026**		**5026**		**6026**	
Bouwdiepte mm		62		100		136		173		210	
Factor voor 90/70/20°C ± [2]		1,25		1,25		1,25		1,25		1,27	
Prijs element €		**15,63**		**16,72**		**18,87**		**22,56**		**26,46**	
Bouwlengte		Φ_s	**Prijs**	Φ_s	**Prijs**	Φ_s	**Prijs**	Φ_s	**Prijs**	Φ_s	**Prijs**
Elementen	mm	Watt	**€**	Watt	**€**	Watt	**€**	Watt	**€**	Watt	**€**
4	184	85	**93,42**	112	**97,78**	146	**106,38**	181	**121,14**	216	**136,74**
5	230	106	**109,05**	140	**114,50**	183	**125,25**	226	**143,70**	270	**163,20**
6	276	127	**124,68**	168	**131,22**	219	**144,12**	271	**166,26**	324	**189,66**
7	322	148	**140,31**	196	**147,94**	256	**162,99**	316	**188,82**	378	**216,12**
8	368	169	**155,94**	224	**164,66**	292	**181,86**	361	**211,38**	432	**242,58**
9	414	190	**171,57**	252	**181,38**	329	**200,73**	406	**233,94**	486	**269,04**
10	460	211	**187,20**	279	**198,10**	365	**219,60**	451	**256,50**	540	**295,50**
11	506	233	**202,83**	307	**214,82**	402	**238,47**	497	**279,06**	594	**321,96**
12	552	254	**218,46**	335	**231,54**	438	**257,34**	542	**301,62**	648	**348,42**
13	598	275	**234,09**	363	**248,26**	475	**276,21**	587	**324,18**	702	**374,88**
14	644	296	**249,72**	391	**264,98**	511	**295,08**	632	**346,74**	756	**401,34**
15	690	317	**265,35**	419	**281,70**	548	**313,95**	677	**369,30**	810	**427,80**
16	736	338	**280,98**	447	**298,42**	584	**332,82**	722	**391,86**	864	**454,26**
17	782	359	**296,61**	475	**315,14**	621	**351,69**	767	**414,42**	918	**480,72**
18	828	380	**312,24**	503	**331,86**	657	**370,56**	812	**436,98**	972	**507,18**
19	874	401	**327,87**	531	**348,58**	694	**389,43**	857	**459,54**	1026	**533,64**
20	920	422	**343,50**	558	**365,30**	730	**408,30**	902	**482,10**	1080	**560,10**
21	966	444	**367,96**	586	**390,85**	767	**436,00**	948	**513,49**	1134	**595,39**
22	1012	465	**383,59**	614	**407,57**	803	**454,87**	993	**536,05**	1188	**621,85**
23	1058	486	**399,22**	642	**424,29**	840	**473,74**	1038	**558,61**	1242	**648,31**
24	1104	507	**414,85**	670	**441,01**	876	**492,61**	1083	**581,17**	1296	**674,77**
25	1150	528	**430,48**	698	**457,73**	913	**511,48**	1128	**603,73**	1350	**701,23**
26	1196	549	**446,11**	726	**474,45**	949	**530,35**	1173	**626,29**	1404	**727,69**
27	1242	570	**461,74**	754	**491,17**	986	**549,22**	1218	**648,85**	1458	**754,15**
28	1288	591	**477,37**	782	**507,89**	1022	**568,09**	1263	**671,41**	1512	**780,61**
29	1334	612	**493,00**	810	**524,61**	1059	**586,96**	1308	**693,97**	1566	**807,07**
30	1380	633	**508,63**	837	**541,33**	1095	**605,83**	1353	**716,53**	1620	**833,53**
31	1426	655	**524,26**	865	**558,05**	1132	**624,70**	1399	**739,09**	1674	**859,99**
32	1472	676	**539,89**	893	**574,77**	1168	**643,57**	1444	**761,65**	1728	**886,45**
33	1518	697	**555,52**	921	**591,49**	1205	**662,44**	1489	**784,21**	1782	**912,91**
34	1564	718	**571,15**	949	**608,21**	1241	**681,31**	1534	**806,77**	1836	**939,37**
35	1610	739	**586,78**	977	**624,93**	1278	**700,18**	1579	**829,33**	1890	**965,83**
36	1656	760	**602,41**	1005	**641,65**	1314	**719,05**	1624	**851,89**	1944	**992,29**
37	1702	781	**618,04**	1033	**658,37**	1351	**737,92**	1669	**874,45**	1998	**1.018,75**
38	1748	802	**633,67**	1061	**675,09**	1387	**756,79**	1714	**897,01**	2052	**1.045,21**
39	1794	823	**649,30**	1089	**691,81**	1424	**775,66**	1759	**919,57**	2106	**1.071,67**
40	1840	844	**664,93**	1116	**708,53**	1460	**794,53**	1804	**942,13**	2160	**1.098,13**

Toeslag completto[3] voor uitvoering ventiel boven, aansluiting onder gelijkzijdig - zonder thermostaatkop:	**€ 133,00**
Toeslag completto[3] voor uitvoering ventiel boven, aansluiting onder midden - zonder thermostaatkop:	**€ 190,00**
Toeslag completto[3] voor aansluiting ventiel onder, aansluiting onder gelijkzijdig - zonder thermostaatkop:	**€ 158,00**

[1] Toeslag voor kleur naar wens + 20%
[2] Technische gegevens per element vanaf blz. 42
[3] Aansluitingen voor completto, zie blz. 37
Factor f_1 voor warmtecapaciteit 70/55/20 °C = 0,80, op 70/50/20 °C = 0,73 op 55/45/20 °C = 0,51.

Prijs in Euro voor standaardkleur RAL 9016[1] , normwarmtecapaciteit in Watt en inclusief standaard muurbevestiging

Zehnder Charleston horizontaal

Standaard 4x 1/2" aansluiting (S001)

Φ_s = Volgens de norm EN 442 (ΔT 50K: 75/65/20 °C)

Bouwhoogte mm	300									
					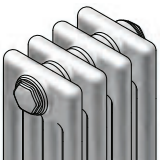		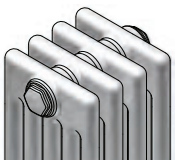		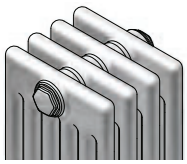	
Model	**2030**		**3030**		**4030**		**5030**		**6030**	
Bouwdiepte mm	62		100		136		173		210	
Factor voor 90/70/20°C ± [2]	1,24		1,25		1,25		1,25		1,26	
Prijs element €	**15,72**		**16,98**		**19,08**		**22,71**		**26,51**	
Bouwlengte	Φ_s	**Prijs**	Φ_s	**Prijs**	Φ_s	**Prijs**	Φ_s	**Prijs**	Φ_s	**Prijs**
Elementen / mm	Watt	**€**	Watt	**€**	Watt	**€**	Watt	**€**	Watt	**€**
4 / 184	95	**93,78**	128	**98,82**	168	**107,22**	207	**121,74**	246	**136,94**
5 / 230	118	**109,50**	160	**115,80**	210	**126,30**	259	**144,45**	307	**163,45**
6 / 276	142	**125,22**	192	**132,78**	252	**145,38**	311	**167,16**	368	**189,96**
7 / 322	166	**140,94**	224	**149,76**	294	**164,46**	362	**189,87**	430	**216,47**
8 / 368	189	**156,66**	256	**166,74**	336	**183,54**	414	**212,58**	491	**242,98**
9 / 414	213	**172,38**	288	**183,72**	378	**202,62**	466	**235,29**	552	**269,49**
10 / 460	236	**188,10**	320	**200,70**	419	**221,70**	517	**258,00**	613	**296,00**
11 / 506	260	**203,82**	352	**217,68**	461	**240,78**	569	**280,71**	675	**322,51**
12 / 552	284	**219,54**	384	**234,66**	503	**259,86**	621	**303,42**	736	**349,02**
13 / 598	307	**235,26**	416	**251,64**	545	**278,94**	673	**326,13**	797	**375,53**
14 / 644	331	**250,98**	448	**268,62**	587	**298,02**	724	**348,84**	859	**402,04**
15 / 690	354	**266,70**	480	**285,60**	629	**317,10**	776	**371,55**	920	**428,55**
16 / 736	378	**282,42**	512	**302,58**	671	**336,18**	828	**394,26**	981	**455,06**
17 / 782	402	**298,14**	544	**319,56**	713	**355,26**	879	**416,97**	1043	**481,57**
18 / 828	425	**313,86**	576	**336,54**	755	**374,34**	931	**439,68**	1104	**508,08**
19 / 874	449	**329,58**	608	**353,52**	797	**393,42**	983	**462,39**	1165	**534,59**
20 / 920	472	**345,30**	640	**370,50**	838	**412,50**	1034	**485,10**	1226	**561,10**
21 / 966	496	**361,02**	672	**387,48**	880	**431,58**	1086	**507,81**	1288	**587,61**
22 / 1012	520	**376,74**	704	**404,46**	922	**450,66**	1138	**530,52**	1349	**614,12**
23 / 1058	543	**401,29**	736	**430,27**	964	**478,57**	1190	**562,06**	1410	**649,46**
24 / 1104	567	**417,01**	768	**447,25**	1006	**497,65**	1241	**584,77**	1472	**675,97**
25 / 1150	590	**432,73**	800	**464,23**	1048	**516,73**	1293	**607,48**	1533	**702,48**
26 / 1196	614	**448,45**	832	**481,21**	1090	**535,81**	1345	**630,19**	1594	**728,99**
27 / 1242	638	**464,17**	864	**498,19**	1132	**554,89**	1396	**652,90**	1656	**755,50**
28 / 1288	661	**479,89**	896	**515,17**	1174	**573,97**	1448	**675,61**	1717	**782,01**
29 / 1334	685	**495,61**	928	**532,15**	1216	**593,05**	1500	**698,32**	1778	**808,52**
30 / 1380	708	**511,33**	960	**549,13**	1257	**612,13**	1551	**721,03**	1839	**835,03**
31 / 1426	732	**527,05**	992	**566,11**	1299	**631,21**	1603	**743,74**	1901	**861,54**
32 / 1472	756	**542,77**	1024	**583,09**	1341	**650,29**	1655	**766,45**	1962	**888,05**
33 / 1518	779	**558,49**	1056	**600,07**	1383	**669,37**	1707	**789,16**	2023	**914,56**
34 / 1564	803	**574,21**	1088	**617,05**	1425	**688,45**	1758	**811,87**	2085	**941,07**
35 / 1610	826	**589,93**	1120	**634,03**	1467	**707,53**	1810	**834,58**	2146	**967,58**
36 / 1656	850	**605,65**	1152	**651,01**	1509	**726,61**	1862	**857,29**	2207	**994,09**
37 / 1702	874	**621,37**	1184	**667,99**	1551	**745,69**	1913	**880,00**	2269	**1.020,60**
38 / 1748	897	**637,09**	1216	**684,97**	1593	**764,77**	1965	**902,71**	2330	**1.047,11**
39 / 1794	921	**652,81**	1248	**701,95**	1635	**783,85**	2017	**925,42**	2391	**1.073,62**
40 / 1840	944	**679,88**	1280	**730,28**	1676	**814,28**	2068	**959,48**	2452	**1.111,48**

Toeslag completto[3] voor uitvoering ventiel boven, aansluiting onder gelijkzijdig - zonder thermostaatkop: € 133,00

Toeslag completto[3] voor uitvoering ventiel boven, aansluiting onder midden - zonder thermostaatkop: € 190,00

Toeslag completto[3] voor aansluiting ventiel onder, aansluiting onder gelijkzijdig - zonder thermostaatkop: € 158,00

[1] Toeslag voor kleur naar wens + 20%

[2] Technische gegevens per element vanaf blz. 42

[3] Aansluitingen voor completto, zie blz. 37

Factor f_1 voor warmtecapaciteit 70/55/20 °C = 0,80, op 70/50/20 °C = 0,73 op 55/45/20 °C = 0,51.

Prijs in Euro voor standaardkleur RAL 9016[1] , normwarmtecapaciteit in Watt en inclusief standaard muurbevestiging

Zehnder Charleston horizontaal

Standaard 4x 1/2" aansluiting (S001)

Φ_s = Volgens de norm EN 442 (ΔT 50K: 75/65/20 °C)

Bouwhoogte mm		350									
						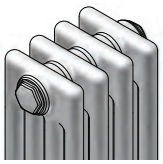		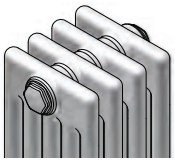		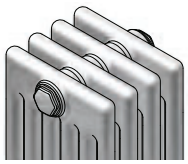	
Model		**2035**		**3035**		**4035**		**5035**		**6035**	
Bouwdiepte mm		62		100		136		173		210	
Factor voor 90/70/20°C ± [2]		1,24		1,25		1,25		1,26		1,26	
Prijs element €		**16,10**		**17,49**		**19,68**		**23,31**		**27,33**	
Bouwlengte		Φ_s	**Prijs**	Φ_s	**Prijs**	Φ_s	**Prijs**	Φ_s	**Prijs**	Φ_s	**Prijs**
Elementen	mm	Watt	**€**	Watt	**€**	Watt	**€**	Watt	**€**	Watt	**€**
4	184	110	**95,30**	148	**100,86**	194	**109,62**	240	**124,14**	284	**140,22**
5	230	138	**111,40**	185	**118,35**	243	**129,30**	300	**147,45**	355	**167,55**
6	276	165	**127,50**	222	**135,84**	291	**148,98**	360	**170,76**	426	**194,88**
7	322	193	**143,60**	259	**153,33**	340	**168,66**	420	**194,07**	497	**222,21**
8	368	220	**159,70**	296	**170,82**	388	**188,34**	480	**217,38**	568	**249,54**
9	414	248	**175,80**	333	**188,31**	437	**208,02**	540	**240,69**	639	**276,87**
10	460	275	**191,90**	370	**205,80**	485	**227,70**	599	**264,00**	710	**304,20**
11	506	303	**208,00**	407	**223,29**	534	**247,38**	659	**287,31**	781	**331,53**
12	552	330	**224,10**	444	**240,78**	582	**267,06**	719	**310,62**	852	**358,86**
13	598	358	**240,20**	481	**258,27**	631	**286,74**	779	**333,93**	923	**386,19**
14	644	385	**256,30**	518	**275,76**	679	**306,42**	839	**357,24**	994	**413,52**
15	690	413	**272,40**	555	**293,25**	728	**326,10**	899	**380,55**	1065	**440,85**
16	736	440	**288,50**	592	**310,74**	776	**345,78**	959	**403,86**	1136	**468,18**
17	782	468	**304,60**	629	**328,23**	825	**365,46**	1019	**427,17**	1207	**495,51**
18	828	495	**320,70**	666	**345,72**	873	**385,14**	1079	**450,48**	1278	**522,84**
19	874	523	**336,80**	703	**363,21**	922	**404,82**	1139	**473,79**	1349	**550,17**
20	920	550	**352,90**	740	**380,70**	970	**424,50**	1198	**497,10**	1420	**577,50**
21	966	578	**369,00**	777	**398,19**	1019	**444,18**	1258	**520,41**	1491	**604,83**
22	1012	605	**385,10**	814	**415,68**	1067	**463,86**	1318	**543,72**	1562	**632,16**
23	1058	633	**410,03**	851	**442,00**	1116	**492,37**	1378	**575,86**	1633	**668,32**
24	1104	660	**426,13**	888	**459,49**	1164	**512,05**	1438	**599,17**	1704	**695,65**
25	1150	688	**442,23**	925	**476,98**	1213	**531,73**	1498	**622,48**	1775	**722,98**
26	1196	715	**458,33**	962	**494,47**	1261	**551,41**	1558	**645,79**	1846	**750,31**
27	1242	743	**474,43**	999	**511,96**	1310	**571,09**	1618	**669,10**	1917	**777,64**
28	1288	770	**490,53**	1036	**529,45**	1358	**590,77**	1678	**692,41**	1988	**804,97**
29	1334	798	**506,63**	1073	**546,94**	1407	**610,45**	1738	**715,72**	2059	**832,30**
30	1380	825	**522,73**	1110	**564,43**	1455	**630,13**	1797	**739,03**	2130	**859,63**
31	1426	853	**538,83**	1147	**581,92**	1504	**649,81**	1857	**762,34**	2201	**886,96**
32	1472	880	**554,93**	1184	**599,41**	1552	**669,49**	1917	**785,65**	2272	**914,29**
33	1518	908	**571,03**	1221	**616,90**	1601	**689,17**	1977	**808,96**	2343	**941,62**
34	1564	935	**587,13**	1258	**634,39**	1649	**708,85**	2037	**832,27**	2414	**968,95**
35	1610	963	**603,23**	1295	**651,88**	1698	**728,53**	2097	**855,58**	2485	**996,28**
36	1656	990	**619,33**	1332	**669,37**	1746	**748,21**	2157	**878,89**	2556	**1.023,61**
37	1702	1018	**635,43**	1369	**686,86**	1795	**767,89**	2217	**902,20**	2627	**1.050,94**
38	1748	1045	**651,53**	1406	**704,35**	1843	**787,57**	2277	**925,51**	2698	**1.078,27**
39	1794	1073	**667,63**	1443	**721,84**	1892	**807,25**	2337	**948,82**	2769	**1.105,60**
40	1840	1100	**695,08**	1480	**750,68**	1940	**838,28**	2396	**983,48**	2840	**1.144,28**

Toeslag completto[3] voor uitvoering ventiel boven, aansluiting onder gelijkzijdig - zonder thermostaatkop: € 133,00

Toeslag completto[3] voor uitvoering ventiel boven, aansluiting onder midden - zonder thermostaatkop: € 190,00

Toeslag completto[3] voor aansluiting ventiel onder, aansluiting onder gelijkzijdig - zonder thermostaatkop: € 158,00

[1] Toeslag voor kleur naar wens + 20%
[2] Technische gegevens per element vanaf blz. 42
[3] Aansluitingen voor completto, zie blz. 37
Factor f_1 voor warmtecapaciteit 70/55/20 °C = 0,80, op 70/50/20 °C = 0,73 op 55/45/20 °C = 0,51.

Prijs in Euro voor standaardkleur RAL 9016[1] , normwarmtecapaciteit in Watt en inclusief standaard muurbevestiging

Zehnder Charleston horizontaal

Standaard 4x 1/2" aansluiting (S001)

Φ_s = Volgens de norm EN 442 (ΔT 50K: 75/65/20 °C)

Bouwhoogte mm		400									
						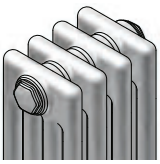		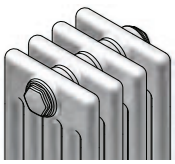		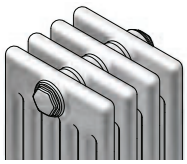	
Model		**2040**		**3040**		**4040**		**5040**		**6040**	
Bouwdiepte mm		62		100		136		173		210	
Factor voor 90/70/20°C ± [2]		1,24		1,25		1,26		1,26		1,27	
Prijs element €		**16,32**		**17,94**		**20,11**		**23,75**		**28,22**	
Bouwlengte		Φ_s	**Prijs**	Φ_s	**Prijs**	Φ_s	**Prijs**	Φ_s	**Prijs**	Φ_s	**Prijs**
Elementen	mm	Watt	**€**	Watt	**€**	Watt	**€**	Watt	**€**	Watt	**€**
4	184	125	**96,18**	168	**102,66**	220	**111,34**	272	**125,90**	322	**143,78**
5	230	156	**112,50**	210	**120,60**	275	**131,45**	340	**149,65**	403	**172,00**
6	276	188	**128,82**	252	**138,54**	330	**151,56**	408	**173,40**	483	**200,22**
7	322	219	**145,14**	294	**156,48**	385	**171,67**	476	**197,15**	564	**228,44**
8	368	250	**161,46**	336	**174,42**	440	**191,78**	544	**220,90**	644	**256,66**
9	414	281	**177,78**	378	**192,36**	495	**211,89**	612	**244,65**	725	**284,88**
10	460	312	**194,10**	419	**210,30**	549	**232,00**	679	**268,40**	805	**313,10**
11	506	344	**210,42**	461	**228,24**	604	**252,11**	747	**292,15**	886	**341,32**
12	552	375	**226,74**	503	**246,18**	659	**272,22**	815	**315,90**	966	**369,54**
13	598	406	**243,06**	545	**264,12**	714	**292,33**	883	**339,65**	1047	**397,76**
14	644	437	**259,38**	587	**282,06**	769	**312,44**	951	**363,40**	1127	**425,98**
15	690	468	**275,70**	629	**300,00**	824	**332,55**	1019	**387,15**	1208	**454,20**
16	736	500	**292,02**	671	**317,94**	879	**352,66**	1087	**410,90**	1288	**482,42**
17	782	531	**308,34**	713	**335,88**	934	**372,77**	1155	**434,65**	1369	**510,64**
18	828	562	**324,66**	755	**353,82**	989	**392,88**	1223	**458,40**	1449	**538,86**
19	874	593	**340,98**	797	**371,76**	1044	**412,99**	1291	**482,15**	1530	**567,08**
20	920	624	**357,30**	838	**389,70**	1098	**433,10**	1358	**505,90**	1610	**595,30**
21	966	656	**373,62**	880	**407,64**	1153	**453,21**	1426	**529,65**	1691	**623,52**
22	1012	687	**389,94**	922	**425,58**	1208	**473,32**	1494	**553,40**	1771	**651,74**
23	1058	718	**415,09**	964	**452,35**	1263	**502,26**	1562	**585,98**	1852	**688,79**
24	1104	749	**431,41**	1006	**470,29**	1318	**522,37**	1630	**609,73**	1932	**717,01**
25	1150	780	**447,73**	1048	**488,23**	1373	**542,48**	1698	**633,48**	2013	**745,23**
26	1196	812	**464,05**	1090	**506,17**	1428	**562,59**	1766	**657,23**	2093	**773,45**
27	1242	843	**480,37**	1132	**524,11**	1483	**582,70**	1834	**680,98**	2174	**801,67**
28	1288	874	**496,69**	1174	**542,05**	1538	**602,81**	1902	**704,73**	2254	**829,89**
29	1334	905	**513,01**	1216	**559,99**	1593	**622,92**	1970	**728,48**	2335	**858,11**
30	1380	936	**529,33**	1257	**577,93**	1647	**643,03**	2038	**752,23**	2415	**886,33**
31	1426	968	**545,65**	1299	**595,87**	1702	**663,14**	2105	**775,98**	2496	**914,55**
32	1472	999	**561,97**	1341	**613,81**	1757	**683,25**	2173	**799,73**	2576	**942,77**
33	1518	1030	**578,29**	1383	**631,75**	1812	**703,36**	2241	**823,48**	2657	**970,99**
34	1564	1061	**594,61**	1425	**649,69**	1867	**723,47**	2309	**847,23**	2737	**999,21**
35	1610	1092	**610,93**	1467	**667,63**	1922	**743,58**	2377	**870,98**	2818	**1.027,43**
36	1656	1124	**627,25**	1509	**685,57**	1977	**763,69**	2445	**894,73**	2898	**1.055,65**
37	1702	1155	**643,57**	1551	**703,51**	2032	**783,80**	2513	**918,48**	2979	**1.083,87**
38	1748	1186	**659,89**	1593	**721,45**	2087	**803,91**	2581	**942,23**	3059	**1.112,09**
39	1794	1217	**676,21**	1635	**739,39**	2142	**824,02**	2649	**965,98**	3140	**1.140,31**
40	1840	1248	**703,88**	1676	**768,68**	2196	**855,48**	2716	**1.001,08**	3220	**1.179,88**

Toeslag completto[3] voor uitvoering ventiel boven, aansluiting onder gelijkzijdig - zonder thermostaatkop: € 133,00

Toeslag completto[3] voor uitvoering ventiel boven, aansluiting onder midden - zonder thermostaatkop: € 190,00

Toeslag completto[3] voor aansluiting ventiel onder, aansluiting onder gelijkzijdig - zonder thermostaatkop: € 158,00

[1] Toeslag voor kleur naar wens + 20%
[2] Technische gegevens per element vanaf blz. 42
[3] Aansluitingen voor completto, zie blz. 37
Factor f_1 voor warmtecapaciteit 70/55/20 °C = 0,80, op 70/50/20 °C = 0,73 op 55/45/20 °C = 0,51.

Prijs in Euro voor standaardkleur RAL 9016[1] , normwarmtecapaciteit in Watt en inclusief standaard muurbevestiging

Zehnder Charleston horizontaal

Standaard 4x 1/2" aansluiting (S001)

Φ_s = Volgens de norm EN 442 (ΔT 50K: 75/65/20 °C)

Bouwhoogte mm		450									
						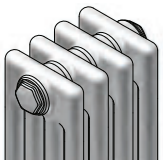		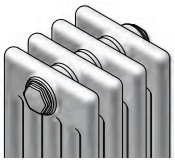		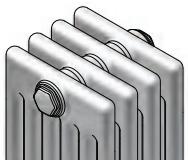	
Model		**2045**		**3045**		**4045**		**5045**		**6045**	
Bouwdiepte mm		62		100		136		173		210	
Factor voor 90/70/20°C ± [2]		1,24		1,25		1,26		1,26		1,27	
Prijs element €		**16,74**		**18,85**		**20,94**		**24,73**		**28,60**	
Bouwlengte		Φ_s	**Prijs**	Φ_s	**Prijs**	Φ_s	**Prijs**	Φ_s	**Prijs**	Φ_s	**Prijs**
Elementen	mm	Watt	**€**	Watt	**€**	Watt	**€**	Watt	**€**	Watt	**€**
4	184	140	**97,86**	188	**106,30**	246	**114,66**	304	**129,82**	360	**145,30**
5	230	175	**114,60**	234	**125,15**	307	**135,60**	379	**154,55**	449	**173,90**
6	276	210	**131,34**	281	**144,00**	368	**156,54**	455	**179,28**	539	**202,50**
7	322	245	**148,08**	328	**162,85**	430	**177,48**	531	**204,01**	629	**231,10**
8	368	280	**164,82**	375	**181,70**	491	**198,42**	607	**228,74**	719	**259,70**
9	414	315	**181,56**	422	**200,55**	552	**219,36**	683	**253,47**	809	**288,30**
10	460	349	**198,30**	468	**219,40**	613	**240,30**	758	**278,20**	898	**316,90**
11	506	384	**215,04**	515	**238,25**	675	**261,24**	834	**302,93**	988	**345,50**
12	552	419	**231,78**	562	**257,10**	736	**282,18**	910	**327,66**	1078	**374,10**
13	598	454	**248,52**	609	**275,95**	797	**303,12**	986	**352,39**	1168	**402,70**
14	644	489	**265,26**	656	**294,80**	859	**324,06**	1062	**377,12**	1258	**431,30**
15	690	524	**282,00**	702	**313,65**	920	**345,00**	1137	**401,85**	1347	**459,90**
16	736	559	**298,74**	749	**332,50**	981	**365,94**	1213	**426,58**	1437	**488,50**
17	782	594	**315,48**	796	**351,35**	1043	**386,88**	1289	**451,31**	1527	**517,10**
18	828	629	**332,22**	843	**370,20**	1104	**407,82**	1365	**476,04**	1617	**545,70**
19	874	664	**348,96**	890	**389,05**	1165	**428,76**	1441	**500,77**	1707	**574,30**
20	920	698	**365,70**	936	**407,90**	1226	**449,70**	1516	**525,50**	1796	**602,90**
21	966	733	**382,44**	983	**426,75**	1288	**470,64**	1592	**550,23**	1886	**631,50**
22	1012	768	**399,18**	1030	**445,60**	1349	**491,58**	1668	**574,96**	1976	**660,10**
23	1058	803	**424,75**	1077	**473,28**	1410	**521,35**	1744	**608,52**	2066	**697,53**
24	1104	838	**441,49**	1124	**492,13**	1472	**542,29**	1820	**633,25**	2156	**726,13**
25	1150	873	**458,23**	1170	**510,98**	1533	**563,23**	1895	**657,98**	2245	**754,73**
26	1196	908	**474,97**	1217	**529,83**	1594	**584,17**	1971	**682,71**	2335	**783,33**
27	1242	943	**491,71**	1264	**548,68**	1656	**605,11**	2047	**707,44**	2425	**811,93**
28	1288	978	**508,45**	1311	**567,53**	1717	**626,05**	2123	**732,17**	2515	**840,53**
29	1334	1013	**525,19**	1358	**586,38**	1778	**646,99**	2199	**756,90**	2605	**869,13**
30	1380	1047	**541,93**	1404	**605,23**	1839	**667,93**	2274	**781,63**	2694	**897,73**
31	1426	1082	**558,67**	1451	**624,08**	1901	**688,87**	2350	**806,36**	2784	**926,33**
32	1472	1117	**575,41**	1498	**642,93**	1962	**709,81**	2426	**831,09**	2874	**954,93**
33	1518	1152	**592,15**	1545	**661,78**	2023	**730,75**	2502	**855,82**	2964	**983,53**
34	1564	1187	**608,89**	1592	**680,63**	2085	**751,69**	2578	**880,55**	3054	**1.012,13**
35	1610	1222	**625,63**	1638	**699,48**	2146	**772,63**	2653	**905,28**	3143	**1.040,73**
36	1656	1257	**642,37**	1685	**718,33**	2207	**793,57**	2729	**930,01**	3233	**1.069,33**
37	1702	1292	**659,11**	1732	**737,18**	2269	**814,51**	2805	**954,74**	3323	**1.097,93**
38	1748	1327	**675,85**	1779	**756,03**	2330	**835,45**	2881	**979,47**	3413	**1.126,53**
39	1794	1362	**692,59**	1826	**774,88**	2391	**856,39**	2957	**1.004,20**	3503	**1.155,13**
40	1840	1396	**720,68**	1872	**805,08**	2452	**888,68**	3032	**1.040,28**	3592	**1.195,08**

Toeslag completto[3] voor uitvoering ventiel boven, aansluiting onder gelijkzijdig - zonder thermostaatkop: € 133,00

Toeslag completto[3] voor uitvoering ventiel boven, aansluiting onder midden - zonder thermostaatkop: € 190,00

Toeslag completto[3] voor aansluiting ventiel onder, aansluiting onder gelijkzijdig - zonder thermostaatkop: € 158,00

[1] Toeslag voor kleur naar wens + 20%
[2] Technische gegevens per element vanaf blz. 42
[3] Aansluitingen voor completto, zie blz. 37
Factor f_1 voor warmtecapaciteit 70/55/20 °C = 0,80, op 70/50/20 °C = 0,73 op 55/45/20 °C = 0,51.

Prijs in Euro voor standaardkleur RAL 9016[1] , normwarmtecapaciteit in Watt en inclusief standaard muurbevestiging

Zehnder Charleston horizontaal

Standaard 4x 1/2" aansluiting (S001)

Φ_s = Volgens de norm EN 442 (ΔT 50K: 75/65/20 °C)

Bouwhoogte mm		500									
						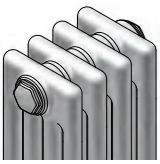		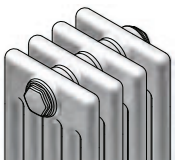		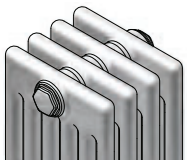	
Model		**2050**		**3050**		**4050**		**5050**		**6050**	
Bouwdiepte mm		62		100		136		173		210	
Factor voor 90/70/20°C ± [2]		1,25		1,25		1,26		1,27		1,28	
Prijs element €		**17,13**		**19,49**		**21,60**		**25,18**		**29,56**	
Bouwlengte		Φ_s	**Prijs**	Φ_s	**Prijs**	Φ_s	**Prijs**	Φ_s	**Prijs**	Φ_s	**Prijs**
Elementen	mm	Watt	**€**	Watt	**€**	Watt	**€**	Watt	**€**	Watt	**€**
4	184	154	**99,42**	207	**108,86**	271	**117,30**	334	**131,62**	396	**149,14**
5	230	192	**116,55**	258	**128,35**	338	**138,90**	418	**156,80**	495	**178,70**
6	276	231	**133,68**	310	**147,84**	406	**160,50**	501	**181,98**	594	**208,26**
7	322	269	**150,81**	362	**167,33**	474	**182,10**	585	**207,16**	693	**237,82**
8	368	308	**167,94**	413	**186,82**	541	**203,70**	668	**232,34**	792	**267,38**
9	414	346	**185,07**	465	**206,31**	609	**225,30**	752	**257,52**	891	**296,94**
10	460	384	**202,20**	516	**225,80**	676	**246,90**	835	**282,70**	990	**326,50**
11	506	423	**219,33**	568	**245,29**	744	**268,50**	919	**307,88**	1089	**356,06**
12	552	461	**236,46**	620	**264,78**	812	**290,10**	1002	**333,06**	1188	**385,62**
13	598	500	**253,59**	671	**284,27**	879	**311,70**	1086	**358,24**	1287	**415,18**
14	644	538	**270,72**	723	**303,76**	947	**333,30**	1169	**383,42**	1386	**444,74**
15	690	576	**287,85**	774	**323,25**	1014	**354,90**	1253	**408,60**	1485	**474,30**
16	736	615	**304,98**	826	**342,74**	1082	**376,50**	1336	**433,78**	1584	**503,86**
17	782	653	**322,11**	878	**362,23**	1150	**398,10**	1420	**458,96**	1683	**533,42**
18	828	692	**339,24**	929	**381,72**	1217	**419,70**	1503	**484,14**	1782	**562,98**
19	874	730	**356,37**	981	**401,21**	1285	**441,30**	1587	**509,32**	1881	**592,54**
20	920	768	**373,50**	1032	**420,70**	1352	**462,90**	1670	**534,50**	1980	**622,10**
21	966	807	**390,63**	1084	**440,19**	1420	**484,50**	1754	**559,68**	2079	**651,66**
22	1012	845	**407,76**	1136	**459,68**	1488	**506,10**	1837	**584,86**	2178	**681,22**
23	1058	884	**433,72**	1187	**488,00**	1555	**536,53**	1921	**618,87**	2277	**719,61**
24	1104	922	**450,85**	1239	**507,49**	1623	**558,13**	2004	**644,05**	2376	**749,17**
25	1150	960	**467,98**	1290	**526,98**	1690	**579,73**	2088	**669,23**	2475	**778,73**
26	1196	999	**485,11**	1342	**546,47**	1758	**601,33**	2171	**694,41**	2574	**808,29**
27	1242	1037	**502,24**	1394	**565,96**	1826	**622,93**	2255	**719,59**	2673	**837,85**
28	1288	1076	**519,37**	1445	**585,45**	1893	**644,53**	2338	**744,77**	2772	**867,41**
29	1334	1114	**536,50**	1497	**604,94**	1961	**666,13**	2422	**769,95**	2871	**896,97**
30	1380	1152	**553,63**	1548	**624,43**	2028	**687,73**	2505	**795,13**	2970	**926,53**
31	1426	1191	**570,76**	1600	**643,92**	2096	**709,33**	2589	**820,31**	3069	**956,09**
32	1472	1229	**587,89**	1652	**663,41**	2164	**730,93**	2672	**845,49**	3168	**985,65**
33	1518	1268	**605,02**	1703	**682,90**	2231	**752,53**	2756	**870,67**	3267	**1.015,21**
34	1564	1306	**622,15**	1755	**702,39**	2299	**774,13**	2839	**895,85**	3366	**1.044,77**
35	1610	1344	**639,28**	1806	**721,88**	2366	**795,73**	2923	**921,03**	3465	**1.074,33**
36	1656	1383	**656,41**	1858	**741,37**	2434	**817,33**	3006	**946,21**	3564	**1.103,89**
37	1702	1421	**673,54**	1910	**760,86**	2502	**838,93**	3090	**971,39**	3663	**1.133,45**
38	1748	1460	**690,67**	1961	**780,35**	2569	**860,53**	3173	**996,57**	3762	**1.163,01**
39	1794	1498	**707,80**	2013	**799,84**	2637	**882,13**	3257	**1.021,75**	3861	**1.192,57**
40	1840	1536	**736,28**	2064	**830,68**	2704	**915,08**	3340	**1.058,28**	3960	**1.233,48**

Toeslag completto[3] voor uitvoering ventiel boven, aansluiting onder gelijkzijdig - zonder thermostaatkop:	**€ 133,00**
Toeslag completto[3] voor uitvoering ventiel boven, aansluiting onder midden - zonder thermostaatkop:	**€ 190,00**
Toeslag completto[3] voor aansluiting ventiel onder, aansluiting onder gelijkzijdig - zonder thermostaatkop:	**€ 158,00**

[1] Toeslag voor kleur naar wens + 20%
[2] Technische gegevens per element vanaf blz. 42
[3] Aansluitingen voor completto, zie blz. 37
Factor f_1 voor warmtecapaciteit 70/55/20 °C = 0,80, op 70/50/20 °C = 0,73 op 55/45/20 °C = 0,51.

Prijs in Euro voor standaardkleur RAL 9016[1] , normwarmtecapaciteit in Watt en inclusief standaard muurbevestiging

Zehnder Charleston horizontaal

Standaard 4x 1/2" aansluiting (S001)

Φ_s = Volgens de norm EN 442 (ΔT 50K: 75/65/20 °C)

Bouwhoogte mm		550									
						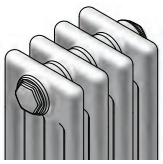		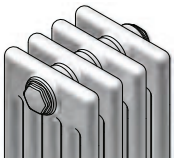		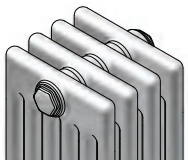	
Model		**2055**		**3055**		**4055**		**5055**		**6055**	
Bouwdiepte mm		62		100		136		173		210	
Factor voor 90/70/20°C ± [2]		1,25		1,26		1,26		1,27		1,28	
Prijs element €		**17,58**		**19,89**		**22,34**		**26,20**		**30,84**	
Bouwlengte		Φ_s	**Prijs**	Φ_s	**Prijs**	Φ_s	**Prijs**	Φ_s	**Prijs**	Φ_s	**Prijs**
Elementen	mm	Watt	**€**	Watt	**€**	Watt	**€**	Watt	**€**	Watt	**€**
4	184	168	**101.22**	226	**110,46**	295	**120,26**	364	**135,70**	432	**154,26**
5	230	210	**118,80**	282	**130,35**	369	**142,60**	455	**161,90**	540	**185,10**
6	276	252	**136,38**	338	**150,24**	443	**164,94**	546	**188,10**	648	**215,94**
7	322	294	**153,96**	395	**170,13**	516	**187,28**	637	**214,30**	756	**246,78**
8	368	336	**171,54**	451	**190,02**	590	**209,62**	728	**240,50**	864	**277,62**
9	414	378	**189,12**	507	**209,91**	664	**231,96**	819	**266,70**	972	**308,46**
10	460	419	**206,70**	563	**229,80**	737	**254,30**	910	**292,90**	1080	**339,30**
11	506	461	**224,28**	620	**249,69**	811	**276,64**	1001	**319,10**	1188	**370,14**
12	552	503	**241,86**	676	**269,58**	885	**298,98**	1092	**345,30**	1296	**400,98**
13	598	545	**259,44**	732	**289,47**	959	**321,32**	1183	**371,50**	1404	**431,82**
14	644	587	**277,02**	789	**309,36**	1032	**343,66**	1274	**397,70**	1512	**462,66**
15	690	629	**294,60**	845	**329,25**	1106	**366,00**	1365	**423,90**	1620	**493,50**
16	736	671	**312,18**	901	**349,14**	1180	**388,34**	1456	**450,10**	1728	**524,34**
17	782	713	**329,76**	958	**369,03**	1253	**410,68**	1547	**476,30**	1836	**555,18**
18	828	755	**347,34**	1014	**388,92**	1327	**433,02**	1638	**502,50**	1944	**586,02**
19	874	797	**364,92**	1070	**408,81**	1401	**455,36**	1729	**528,70**	2052	**616,86**
20	920	838	**382,50**	1126	**428,70**	1474	**477,70**	1820	**554,90**	2160	**647,70**
21	966	880	**400,08**	1183	**448,59**	1548	**500,04**	1911	**581,10**	2268	**678,54**
22	1012	922	**417,66**	1239	**468,48**	1622	**522,38**	2002	**607,30**	2376	**709,38**
23	1058	964	**444,07**	1295	**497,20**	1696	**553,55**	2093	**642,33**	2484	**749,05**
24	1104	1006	**461,65**	1352	**517,09**	1769	**575,89**	2184	**668,53**	2592	**779,89**
25	1150	1048	**479,23**	1408	**536,98**	1843	**598,23**	2275	**694,73**	2700	**810,73**
26	1196	1090	**496,81**	1464	**556,87**	1917	**620,57**	2366	**720,93**	2808	**841,57**
27	1242	1132	**514,39**	1521	**576,76**	1990	**642,91**	2457	**747,13**	2916	**872,41**
28	1288	1174	**531,97**	1577	**596,65**	2064	**665,25**	2548	**773,33**	3024	**903,25**
29	1334	1216	**549,55**	1633	**616,54**	2138	**687,59**	2639	**799,53**	3132	**934,09**
30	1380	1257	**567,13**	1689	**636,43**	2211	**709,93**	2730	**825,73**	3240	**964,93**
31	1426	1299	**584,71**	1746	**656,32**	2285	**732,27**	2821	**851,93**	3348	**995,77**
32	1472	1341	**602,29**	1802	**676,21**	2359	**754,61**	2912	**878,13**	3456	**1.026,61**
33	1518	1383	**619,87**	1858	**696,10**	2433	**776,95**	3003	**904,33**	3564	**1.057,45**
34	1564	1425	**637,45**	1915	**715,99**	2506	**799,29**	3094	**930,53**	3672	**1.088,29**
35	1610	1467	**655,03**	1971	**735,88**	2580	**821,63**	3185	**956,73**	3780	**1.119,13**
36	1656	1509	**672,61**	2027	**755,77**	2654	**843,97**	3276	**982,93**	3888	**1.149,97**
37	1702	1551	**690,19**	2084	**775,66**	2727	**866,31**	3367	**1.009,13**	3996	**1.180,81**
38	1748	1593	**707,77**	2140	**795,55**	2801	**888,65**	3458	**1.035,33**	4104	**1.211,65**
39	1794	1635	**725,35**	2196	**815,44**	2875	**910,99**	3549	**1.061,53**	4212	**1.242,49**
40	1840	1676	**754,28**	2252	**846,68**	2948	**944,68**	3640	**1.099,08**	4320	**1.284,68**

Toeslag completto[3] voor uitvoering ventiel boven, aansluiting onder gelijkzijdig - zonder thermostaatkop: € 133,00

Toeslag completto[3] voor uitvoering ventiel boven, aansluiting onder midden - zonder thermostaatkop: € 190,00

Toeslag completto[3] voor aansluiting ventiel onder, aansluiting onder gelijkzijdig - zonder thermostaatkop: € 158,00

Let op! Leeggewicht radiator hoger dan 100 kg

[1] Toeslag voor kleur naar wens + 20%
[2] Technische gegevens per element vanaf blz. 42
[3] Aansluitingen voor completto, zie blz. 37
Factor f_1 voor warmtecapaciteit 70/55/20 °C = 0,80, op 70/50/20 °C = 0,73 op 55/45/20 °C = 0,51.

Prijs in Euro voor standaardkleur RAL 9016[1] , normwarmtecapaciteit in Watt en inclusief standaard muurbevestiging

Zehnder Charleston horizontaal

Standaard 4x 1/2" aansluiting (S001)

Φ_s = Volgens de norm EN 442 (ΔT 50K: 75/65/20 °C)

Bouwhoogte mm		600									
						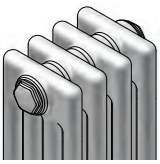		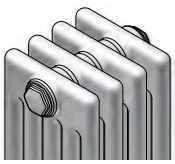		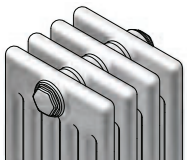	
Model		**2060**		**3060**		**4060**		**5060**		**6060**	
Bouwdiepte mm		62		100		136		173		210	
Factor voor 90/70/20°C ± [2]		1,25		1,26		1,27		1,27		1,29	
Prijs element €		**18,02**		**20,46**		**23,31**		**27,27**		**30,85**	
Bouwlengte		Φ_s	**Prijs**	Φ_s	**Prijs**	Φ_s	**Prijs**	Φ_s	**Prijs**	Φ_s	**Prijs**
Elementen	mm	Watt	**€**	Watt	**€**	Watt	**€**	Watt	**€**	Watt	**€**
4	184	182	**102,98**	244	**112,74**	320	**124,14**	395	**139,98**	468	**154,30**
5	230	227	**121,00**	305	**133,20**	399	**147,45**	493	**167,25**	585	**185,15**
6	276	272	**139,02**	366	**153,66**	479	**170,76**	592	**194,52**	702	**216,00**
7	322	318	**157,04**	427	**174,12**	559	**194,07**	691	**221,79**	819	**246,85**
8	368	363	**175,06**	488	**194,58**	639	**217,38**	789	**249,06**	936	**277,70**
9	414	408	**193,08**	549	**215,04**	719	**240,69**	888	**276,33**	1053	**308,55**
10	460	453	**211,10**	609	**235,50**	798	**264,00**	986	**303,60**	1170	**339,40**
11	506	499	**229,12**	670	**255,96**	878	**287,31**	1085	**330,87**	1287	**370,25**
12	552	544	**247,14**	731	**276,42**	958	**310,62**	1184	**358,14**	1404	**401,10**
13	598	589	**265,16**	792	**296,88**	1038	**333,93**	1282	**385,41**	1521	**431,95**
14	644	635	**283,18**	853	**317,34**	1118	**357,24**	1381	**412,68**	1638	**462,80**
15	690	680	**301,20**	914	**337,80**	1197	**380,55**	1479	**439,95**	1755	**493,65**
16	736	725	**319,22**	975	**358,26**	1277	**403,86**	1578	**467,22**	1872	**524,50**
17	782	771	**337,24**	1036	**378,72**	1357	**427,17**	1677	**494,49**	1989	**555,35**
18	828	816	**355,26**	1097	**399,18**	1437	**450,48**	1775	**521,76**	2106	**586,20**
19	874	861	**373,28**	1158	**419,64**	1517	**473,79**	1874	**549,03**	2223	**617,05**
20	920	906	**391,30**	1218	**440,10**	1596	**497,10**	1972	**576,30**	2340	**647,90**
21	966	952	**409,32**	1279	**460,56**	1676	**520,41**	2071	**603,57**	2457	**678,75**
22	1012	997	**427,34**	1340	**481,02**	1756	**543,72**	2170	**630,84**	2574	**709,60**
23	1058	1042	**454,19**	1401	**510,31**	1836	**575,86**	2268	**666,94**	2691	**749,28**
24	1104	1088	**472,21**	1462	**530,77**	1916	**599,17**	2367	**694,21**	2808	**780,13**
25	1150	1133	**490,23**	1523	**551,23**	1995	**622,48**	2465	**721,48**	2925	**810,98**
26	1196	1178	**508,25**	1584	**571,69**	2075	**645,79**	2564	**748,75**	3042	**841,83**
27	1242	1224	**526,27**	1645	**592,15**	2155	**669,10**	2663	**776,02**	3159	**872,68**
28	1288	1269	**544,29**	1706	**612,61**	2235	**692,41**	2761	**803,29**	3276	**903,53**
29	1334	1314	**562,31**	1767	**633,07**	2315	**715,72**	2860	**830,56**	3393	**934,38**
30	1380	1359	**580,33**	1827	**653,53**	2394	**739,03**	2958	**857,83**	3510	**965,23**
31	1426	1405	**598,35**	1888	**673,99**	2474	**762,34**	3057	**885,10**	3627	**996,08**
32	1472	1450	**616,37**	1949	**694,45**	2554	**785,65**	3156	**912,37**	3744	**1.026,93**
33	1518	1495	**634,39**	2010	**714,91**	2634	**808,96**	3254	**939,64**	3861	**1.057,78**
34	1564	1541	**652,41**	2071	**735,37**	2714	**832,27**	3353	**966,91**	3978	**1.088,63**
35	1610	1586	**670,43**	2132	**755,83**	2793	**855,58**	3451	**994,18**	4095	**1.119,48**
36	1656	1631	**688,45**	2193	**776,29**	2873	**878,89**	3550	**1.021,45**	4212	**1.150,33**
37	1702	1677	**706,47**	2254	**796,75**	2953	**902,20**	3649	**1.048,72**	4329	**1.181,18**
38	1748	1722	**724,49**	2315	**817,21**	3033	**925,51**	3747	**1.075,99**	4446	**1.212,03**
39	1794	1767	**742,51**	2376	**837,67**	3113	**948,82**	3846	**1.103,26**	4563	**1.242,88**
40	1840	1812	**771,88**	2436	**869,48**	3192	**983,48**	3944	**1.141,88**	4680	**1.285,08**

Toeslag completto[3] voor uitvoering ventiel boven, aansluiting onder gelijkzijdig - zonder thermostaatkop: € 133,00

Toeslag completto[3] voor uitvoering ventiel boven, aansluiting onder midden - zonder thermostaatkop: € 190,00

Toeslag completto[3] voor aansluiting ventiel onder, aansluiting onder gelijkzijdig - zonder thermostaatkop: € 158,00

Let op! Leeggewicht radiator hoger dan 100 kg

[1] Toeslag voor kleur naar wens + 20%
[2] Technische gegevens per element vanaf blz. 42
[3] Aansluitingen voor completto, zie blz. 37
Factor f_1 voor warmtecapaciteit 70/55/20 °C = 0,80, op 70/50/20 °C = 0,73 op 55/45/20 °C = 0,51.

Prijs in Euro voor standaardkleur RAL 9016[1] , normwarmtecapaciteit in Watt en inclusief standaard muurbevestiging

Zehnder Charleston horizontaal

Standaard 4x 1/2" aansluiting (S001)

Φ_s = Volgens de norm EN 442 (ΔT 50K: 75/65/20 °C)

Bouwhoogte mm		750									
						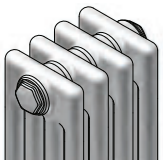		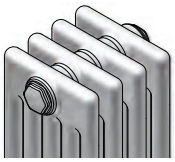		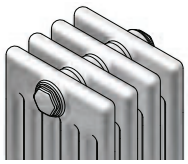	
Model		**2075**		**3075**		**4075**		**5075**		**6075**	
Bouwdiepte mm		62		100		136		173		210	
Factor voor 90/70/20°C ± [2]		1,25		1,26		1,27		1,29		1,30	
Prijs element €		**18,92**		**21,97**		**26,57**		**31,51**		**36,56**	
Bouwlengte		Φ_s	**Prijs**	Φ_s	**Prijs**	Φ_s	**Prijs**	Φ_s	**Prijs**	Φ_s	**Prijs**
Elementen	mm	Watt	**€**	Watt	**€**	Watt	**€**	Watt	**€**	Watt	**€**
4	184	220	**106,58**	298	**118,78**	390	**137,18**	480	**156,94**	572	**177,14**
5	230	275	**125,50**	372	**140,75**	487	**163,75**	600	**188,45**	715	**213,70**
6	276	330	**144,42**	446	**162,72**	585	**190,32**	720	**219,96**	858	**250,26**
7	322	385	**163,34**	521	**184,69**	682	**216,89**	840	**251,47**	1001	**286,82**
8	368	440	**182,26**	595	**206,66**	780	**243,46**	960	**282,98**	1144	**323,38**
9	414	495	**201,18**	669	**228,63**	877	**270,03**	1080	**314,49**	1287	**359,94**
10	460	550	**220,10**	743	**250,60**	974	**296,60**	1200	**346,00**	1430	**396,50**
11	506	605	**239,02**	818	**272,57**	1072	**323,17**	1320	**377,51**	1573	**433,06**
12	552	660	**257,94**	892	**294,54**	1169	**349,74**	1440	**409,02**	1716	**469,62**
13	598	715	**276,86**	966	**316,51**	1267	**376,31**	1560	**440,53**	1859	**506,18**
14	644	770	**295,78**	1041	**338,48**	1364	**402,88**	1680	**472,04**	2002	**542,74**
15	690	825	**314,70**	1115	**360,45**	1461	**429,45**	1800	**503,55**	2145	**579,30**
16	736	880	**333,62**	1189	**382,42**	1559	**456,02**	1920	**543,89**	2288	**624,69**
17	782	935	**352,54**	1264	**404,39**	1656	**482,59**	2040	**575,40**	2431	**661,25**
18	828	990	**371,46**	1338	**426,36**	1754	**509,16**	2160	**606,91**	2574	**697,81**
19	874	1045	**390,38**	1412	**448,33**	1851	**535,73**	2280	**638,42**	2717	**734,37**
20	920	1100	**409,30**	1486	**470,30**	1948	**562,30**	2400	**669,93**	2860	**770,93**
21	966	1155	**428,22**	1561	**492,27**	2046	**588,87**	2520	**701,44**	3003	**807,49**
22	1012	1210	**447,14**	1635	**514,24**	2143	**615,44**	2640	**732,95**	3146	**844,05**
23	1058	1265	**474,89**	1709	**545,04**	2241	**650,84**	2760	**764,46**	3289	**880,61**
24	1104	1320	**493,81**	1784	**567,01**	2338	**677,41**	2880	**795,97**	3432	**917,17**
25	1150	1375	**512,73**	1858	**588,98**	2435	**703,98**	3000	**827,48**	3575	**953,73**
26	1196	1430	**531,65**	1932	**610,95**	2533	**730,55**	3120	**858,99**	3718	**990,29**
27	1242	1485	**550,57**	2007	**632,92**	2630	**757,12**	3240	**890,50**	3861	**1.026,85**
28	1288	1540	**569,49**	2081	**654,89**	2728	**783,69**	3360	**922,01**	4004	**1.063,41**
29	1334	1595	**588,41**	2155	**676,86**	2825	**810,26**	3480	**953,52**	4147	**1.099,97**
30	1380	1650	**607,33**	2229	**698,83**	2922	**836,83**	3600	**996,38**	4290	**1.147,88**
31	1426	1705	**626,25**	2304	**720,80**	3020	**863,40**	3720	**1.027,89**	4433	**1.184,44**
32	1472	1760	**645,17**	2378	**742,77**	3117	**889,97**	3840	**1.059,40**	4576	**1.221,00**
33	1518	1815	**664,09**	2452	**764,74**	3215	**916,54**	3960	**1.090,91**	4719	**1.257,56**
34	1564	1870	**683,01**	2527	**786,71**	3312	**943,11**	4080	**1.122,42**	4862	**1.294,12**
35	1610	1925	**701,93**	2601	**808,68**	3409	**969,68**	4200	**1.153,93**	5005	**1.330,68**
36	1656	1980	**720,85**	2675	**830,65**	3507	**996,25**	4320	**1.185,44**	5148	**1.367,24**
37	1702	2035	**739,77**	2750	**852,62**	3604	**1.022,82**	4440	**1.216,95**	5291	**1.403,80**
38	1748	2090	**758,69**	2824	**874,59**	3702	**1.049,39**	4560	**1.248,46**	5434	**1.440,36**
39	1794	2145	**777,61**	2898	**896,56**	3799	**1.075,96**	4680	**1.279,97**	5577	**1.476,92**
40	1840	2200	**807,88**	2972	**929,88**	3896	**1.113,88**	4800	**1.311,48**	5720	**1.513,48**

Toeslag completto[3] voor uitvoering ventiel boven, aansluiting onder gelijkzijdig - zonder thermostaatkop: € 133,00

Toeslag completto[3] voor uitvoering ventiel boven, aansluiting onder midden - zonder thermostaatkop: € 190,00

Toeslag completto[3] voor aansluiting ventiel onder, aansluiting onder gelijkzijdig - zonder thermostaatkop: € 158,00

Let op! Leeggewicht radiator hoger dan 100 kg

[1] Toeslag voor kleur naar wens + 20%
[2] Technische gegevens per element vanaf blz. 42
[3] Aansluitingen voor completto, zie blz. 37
Factor f_1 voor warmtecapaciteit 70/55/20 °C = 0,80, op 70/50/20 °C = 0,73 op 55/45/20 °C = 0,51.

Prijs in Euro voor standaardkleur RAL 9016[1] , normwarmtecapaciteit in Watt en inclusief standaard muurbevestiging

Zehnder Charleston horizontaal

Standaard 4x 1/2" aansluiting (S001)

Φ_s = Volgens de norm EN 442 (ΔT 50K: 75/65/20 °C)

Bouwhoogte mm		900									
						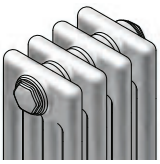		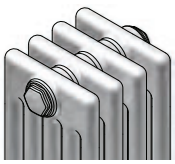		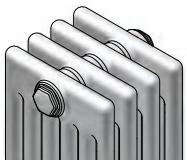	
Model		**2090**		**3090**		**4090**		**5090**		**6090**	
Bouwdiepte mm		62		100		136		173		210	
Factor voor 90/70/20°C ± [2]		1,25		1,27		1,28		1,30		1,31	
Prijs element €		**20,02**		**23,64**		**30,31**		**35,54**		**41,34**	
Bouwlengte		Φ_s	**Prijs**	Φ_s	**Prijs**	Φ_s	**Prijs**	Φ_s	**Prijs**	Φ_s	**Prijs**
Elementen	mm	Watt	**€**	Watt	**€**	Watt	**€**	Watt	**€**	Watt	**€**
4	184	256	**110,98**	348	**125,46**	456	**152,14**	564	**173,06**	668	**196,26**
5	230	320	**131,00**	435	**149,10**	570	**182,45**	705	**208,60**	835	**237,60**
6	276	384	**151,02**	522	**172,74**	684	**212,76**	846	**244,14**	1002	**278,94**
7	322	448	**171,04**	609	**196,38**	798	**243,07**	987	**279,68**	1169	**320,28**
8	368	512	**191,06**	696	**220,02**	912	**273,38**	1128	**315,22**	1336	**361,62**
9	414	576	**211,08**	783	**243,66**	1026	**303,69**	1269	**350,76**	1503	**402,96**
10	460	639	**231,10**	870	**267,30**	1140	**334,00**	1410	**386,30**	1670	**444,30**
11	506	703	**251,12**	957	**290,94**	1254	**364,31**	1551	**421,84**	1837	**485,64**
12	552	767	**271,14**	1044	**314,58**	1368	**394,62**	1692	**457,38**	2004	**526,98**
13	598	831	**291,16**	1131	**338,22**	1482	**424,93**	1833	**492,92**	2171	**568,32**
14	644	895	**311,18**	1218	**361,86**	1596	**455,24**	1974	**528,46**	2338	**609,66**
15	690	959	**331,20**	1305	**385,50**	1710	**485,55**	2115	**564,00**	2505	**651,00**
16	736	1023	**351,22**	1392	**409,14**	1824	**515,86**	2256	**608,37**	2672	**701,17**
17	782	1087	**371,24**	1479	**432,78**	1938	**546,17**	2397	**643,91**	2839	**742,51**
18	828	1151	**391,26**	1566	**456,42**	2052	**576,48**	2538	**679,45**	3006	**783,85**
19	874	1215	**411,28**	1653	**480,06**	2166	**606,79**	2679	**714,99**	3173	**825,19**
20	920	1278	**431,30**	1740	**503,70**	2280	**637,10**	2820	**750,53**	3340	**866,53**
21	966	1342	**451,32**	1827	**527,34**	2394	**667,41**	2961	**786,07**	3507	**907,87**
22	1012	1406	**471,34**	1914	**550,98**	2508	**697,72**	3102	**821,61**	3674	**949,21**
23	1058	1470	**500,19**	2001	**583,45**	2622	**736,86**	3243	**857,15**	3841	**990,55**
24	1104	1534	**520,21**	2088	**607,09**	2736	**767,17**	3384	**892,69**	4008	**1.031,89**
25	1150	1598	**540,23**	2175	**630,73**	2850	**797,48**	3525	**928,23**	4175	**1.073,23**
26	1196	1662	**560,25**	2262	**654,37**	2964	**827,79**	3666	**963,77**	4342	**1.114,57**
27	1242	1726	**580,27**	2349	**678,01**	3078	**858,10**	3807	**999,31**	4509	**1.155,91**
28	1288	1790	**600,29**	2436	**701,65**	3192	**888,41**	3948	**1.034,85**	4676	**1.197,25**
29	1334	1854	**620,31**	2523	**725,29**	3306	**918,72**	4089	**1.070,39**	4843	**1.238,59**
30	1380	1917	**640,33**	2610	**748,93**	3420	**949,03**	4230	**1.117,28**	5010	**1.291,28**
31	1426	1981	**660,35**	2697	**772,57**	3534	**979,34**	4371	**1.152,82**	5177	**1.332,62**
32	1472	2045	**680,37**	2784	**796,21**	3648	**1.009,65**	4512	**1.188,36**	5344	**1.373,96**
33	1518	2109	**700,39**	2871	**819,85**	3762	**1.039,96**	4653	**1.223,90**	5511	**1.415,30**
34	1564	2173	**720,41**	2958	**843,49**	3876	**1.070,27**	4794	**1.259,44**	5678	**1.456,64**
35	1610	2237	**740,43**	3045	**867,13**	3990	**1.100,58**	4935	**1.294,98**	5845	**1.497,98**
36	1656	2301	**760,45**	3132	**890,77**	4104	**1.130,89**	5076	**1.330,52**	6012	**1.539,32**
37	1702	2365	**780,47**	3219	**914,41**	4218	**1.161,20**	5217	**1.366,06**	6179	**1.580,66**
38	1748	2429	**800,49**	3306	**938,05**	4332	**1.191,51**	5358	**1.401,60**	6346	**1.622,00**
39	1794	2493	**820,51**	3393	**961,69**	4446	**1.221,82**	5499	**1.437,14**	6513	**1.663,34**
40	1840	2556	**851,88**	3480	**996,68**	4560	**1.263,48**	5640	**1.472,68**	6680	**1.704,68**

Toeslag completto[3] voor uitvoering ventiel boven, aansluiting onder gelijkzijdig - zonder thermostaatkop: € 133,00

Toeslag completto[3] voor uitvoering ventiel boven, aansluiting onder midden - zonder thermostaatkop: € 190,00

Toeslag completto[3] voor aansluiting ventiel onder, aansluiting onder gelijkzijdig - zonder thermostaatkop: € 158,00

Let op! Leeggewicht radiator hoger dan 100 kg

[1] Toeslag voor kleur naar wens + 20%
[2] Technische gegevens per element vanaf blz. 42
[3] Aansluitingen voor completto, zie blz. 37
Factor f_1 voor warmtecapaciteit 70/55/20 °C = 0,80, op 70/50/20 °C = 0,73 op 55/45/20 °C = 0,51.

Prijs in Euro voor standaardkleur RAL 9016[1] , normwarmtecapaciteit in Watt en inclusief standaard muurbevestiging

Zehnder Charleston horizontaal

Standaard 4x 1/2" aansluiting (S001)

Φ_s = Volgens de norm EN 442 (ΔT 50K: 75/65/20 °C)

Bouwhoogte mm		1000									
						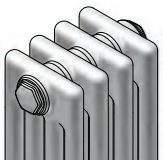		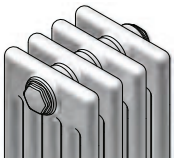		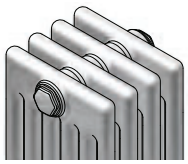	
Model		**2100**		**3100**		**4100**		**5100**		**6100**	
Bouwdiepte mm		62		100		136		173		210	
Factor voor 90/70/20°C ± [2]		1,25		1,27		1,29		1,30		1,31	
Prijs element €		**20,76**		**24,73**		**32,69**		**38,07**		**44,63**	
Bouwlengte		Φ_s	**Prijs**	Φ_s	**Prijs**	Φ_s	**Prijs**	Φ_s	**Prijs**	Φ_s	**Prijs**
Elementen	mm	Watt	**€**	Watt	**€**	Watt	**€**	Watt	**€**	Watt	**€**
4	184	278	**113,94**	381	**129,82**	500	**161,66**	616	**183,18**	732	**209,42**
5	230	348	**134,70**	476	**154,55**	625	**194,35**	770	**221,25**	915	**254,05**
6	276	417	**155,46**	571	**179,28**	750	**227,04**	924	**259,32**	1098	**298,68**
7	322	487	**176,22**	666	**204,01**	875	**259,73**	1078	**297,39**	1281	**343,31**
8	368	556	**196,98**	761	**228,74**	1000	**292,42**	1232	**335,46**	1464	**387,94**
9	414	626	**217,74**	856	**253,47**	1125	**325,11**	1386	**373,53**	1647	**432,57**
10	460	695	**238,50**	951	**278,20**	1250	**357,80**	1540	**411,60**	1830	**477,20**
11	506	765	**259,26**	1047	**302,93**	1375	**390,49**	1694	**449,67**	2013	**521,83**
12	552	834	**280,02**	1142	**327,66**	1500	**423,18**	1848	**487,74**	2196	**566,46**
13	598	904	**300,78**	1237	**352,39**	1625	**455,87**	2002	**525,81**	2379	**611,09**
14	644	973	**321,54**	1332	**377,12**	1750	**488,56**	2156	**563,88**	2562	**655,72**
15	690	1043	**342,30**	1427	**401,85**	1875	**521,25**	2310	**601,95**	2745	**700,35**
16	736	1112	**363,06**	1522	**426,58**	2000	**553,94**	2464	**648,85**	2928	**753,81**
17	782	1182	**383,82**	1617	**451,31**	2125	**586,63**	2618	**686,92**	3111	**798,44**
18	828	1251	**404,58**	1712	**476,04**	2250	**619,32**	2772	**724,99**	3294	**843,07**
19	874	1321	**425,34**	1807	**500,77**	2375	**652,01**	2926	**763,06**	3477	**887,70**
20	920	1390	**446,10**	1902	**525,50**	2500	**684,70**	3080	**801,13**	3660	**932,33**
21	966	1460	**466,86**	1998	**550,23**	2625	**717,39**	3234	**839,20**	3843	**976,96**
22	1012	1529	**487,62**	2093	**574,96**	2750	**750,08**	3388	**877,27**	4026	**1.021,59**
23	1058	1599	**517,21**	2188	**608,52**	2875	**791,60**	3542	**915,34**	4209	**1.066,22**
24	1104	1668	**537,97**	2283	**633,25**	3000	**824,29**	3696	**953,41**	4392	**1.110,85**
25	1150	1738	**558,73**	2378	**657,98**	3125	**856,98**	3850	**991,48**	4575	**1.155,48**
26	1196	1807	**579,49**	2473	**682,71**	3250	**889,67**	4004	**1.029,55**	4758	**1.200,11**
27	1242	1877	**600,25**	2568	**707,44**	3375	**922,36**	4158	**1.067,62**	4941	**1.244,74**
28	1288	1946	**621,01**	2663	**732,17**	3500	**955,05**	4312	**1.105,69**	5124	**1.289,37**
29	1334	2016	**641,77**	2758	**756,90**	3625	**987,74**	4466	**1.143,76**	5307	**1.334,00**
30	1380	2085	**662,53**	2853	**781,63**	3750	**1.020,43**	4620	**1.193,18**	5490	**1.389,98**
31	1426	2155	**683,29**	2949	**806,36**	3875	**1.053,12**	4774	**1.231,25**	5673	**1.434,61**
32	1472	2224	**704,05**	3044	**831,09**	4000	**1.085,81**	4928	**1.269,32**	5856	**1.479,24**
33	1518	2294	**724,81**	3139	**855,82**	4125	**1.118,50**	5082	**1.307,39**	6039	**1.523,87**
34	1564	2363	**745,57**	3234	**880,55**	4250	**1.151,19**	5236	**1.345,46**	6222	**1.568,50**
35	1610	2433	**766,33**	3329	**905,28**	4375	**1.183,88**	5390	**1.383,53**	6405	**1.613,13**
36	1656	2502	**787,09**	3424	**930,01**	4500	**1.216,57**	5544	**1.421,60**	6588	**1.657,76**
37	1702	2572	**807,85**	3519	**954,74**	4625	**1.249,26**	5698	**1.459,67**	6771	**1.702,39**
38	1748	2641	**828,61**	3614	**979,47**	4750	**1.281,95**	5852	**1.497,74**	6954	**1.747,02**
39	1794	2711	**849,37**	3709	**1.004,20**	4875	**1.314,64**	6006	**1.535,81**	7137	**1.791,65**
40	1840	2780	**881,48**	3804	**1.040,28**	5000	**1.358,68**	6160	**1.573,88**	7320	**1.836,28**

Toeslag completto[3] voor uitvoering ventiel boven, aansluiting onder gelijkzijdig - zonder thermostaatkop: € 133,00

Toeslag completto[3] voor uitvoering ventiel boven, aansluiting onder midden - zonder thermostaatkop: € 190,00

Toeslag completto[3] voor aansluiting ventiel onder, aansluiting onder gelijkzijdig - zonder thermostaatkop: € 158,00

Let op! Leeggewicht radiator hoger dan 100 kg

[1] Toeslag voor kleur naar wens + 20%
[2] Technische gegevens per element vanaf blz. 42
[3] Aansluitingen voor completto, zie blz. 37
Factor f_1 voor warmtecapaciteit 70/55/20 °C = 0,80, op 70/50/20 °C = 0,73 op 55/45/20 °C = 0,51.

Prijs in Euro voor standaardkleur RAL 9016[1] , normwarmtecapaciteit in Watt en inclusief standaard muurbevestiging

Zehnder Charleston horizontaal

Standaard 4x 1/2" aansluiting (S001)

Φ_s = Volgens de norm EN 442 (ΔT 50K: 75/65/20 °C)

Bouwhoogte mm		1100									
						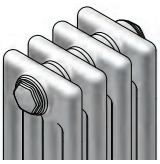		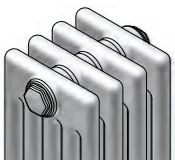		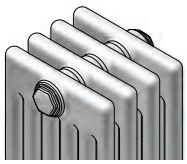	
Model		**2110**		**3110**		**4110**		**5110**		**6110**	
Bouwdiepte mm		62		100		136		173		210	
Factor voor 90/70/20°C ± [2]		1,25		1,28		1,29		1,31		1,32	
Prijs element €		**22,27**		**28,38**		**37,10**		**44,90**		**52,51**	
Bouwlengte		Φ_s	**Prijs**	Φ_s	**Prijs**	Φ_s	**Prijs**	Φ_s	**Prijs**	Φ_s	**Prijs**
Elementen	mm	Watt	**€**	Watt	**€**	Watt	**€**	Watt	**€**	Watt	**€**
4	184	299	**119,98**	412	**144,42**	540	**179,30**	668	**210,50**	792	**240,94**
5	230	374	**142,25**	515	**172,80**	675	**216,40**	835	**255,40**	990	**293,45**
6	276	449	**164,52**	618	**201,18**	810	**253,50**	1002	**300,30**	1188	**345,96**
7	322	523	**186,79**	721	**229,56**	945	**290,60**	1169	**345,20**	1386	**398,47**
8	368	598	**209,06**	824	**257,94**	1080	**327,70**	1336	**390,10**	1584	**450,98**
9	414	673	**231,33**	927	**286,32**	1215	**364,80**	1503	**435,00**	1782	**503,49**
10	460	747	**253,60**	1030	**314,70**	1350	**401,90**	1670	**479,90**	1980	**556,00**
11	506	822	**275,87**	1133	**343,08**	1485	**439,00**	1837	**533,63**	2178	**617,34**
12	552	897	**298,14**	1236	**371,46**	1620	**476,10**	2004	**578,53**	2376	**669,85**
13	598	972	**320,41**	1339	**399,84**	1755	**513,20**	2171	**623,43**	2574	**722,36**
14	644	1046	**342,68**	1442	**428,22**	1890	**550,30**	2338	**668,33**	2772	**774,87**
15	690	1121	**364,95**	1545	**456,60**	2025	**587,40**	2505	**713,23**	2970	**827,38**
16	736	1196	**396,05**	1648	**493,81**	2160	**633,33**	2672	**758,13**	3168	**879,89**
17	782	1270	**418,32**	1751	**522,19**	2295	**670,43**	2839	**803,03**	3366	**932,40**
18	828	1345	**440,59**	1854	**550,57**	2430	**707,53**	3006	**847,93**	3564	**984,91**
19	874	1420	**462,86**	1957	**578,95**	2565	**744,63**	3173	**892,83**	3762	**1.037,42**
20	920	1494	**485,13**	2060	**607,33**	2700	**781,73**	3340	**937,73**	3960	**1.089,93**
21	966	1569	**507,40**	2163	**635,71**	2835	**818,83**	3507	**993,98**	4158	**1.153,79**
22	1012	1644	**529,67**	2266	**664,09**	2970	**855,93**	3674	**1.038,88**	4356	**1.206,30**
23	1058	1719	**551,94**	2369	**692,47**	3105	**893,03**	3841	**1.083,78**	4554	**1.258,81**
24	1104	1793	**574,21**	2472	**720,85**	3240	**930,13**	4008	**1.128,68**	4752	**1.311,32**
25	1150	1868	**596,48**	2575	**749,23**	3375	**967,23**	4175	**1.173,58**	4950	**1.363,83**
26	1196	1943	**618,75**	2678	**777,61**	3510	**1.004,33**	4342	**1.218,48**	5148	**1.416,34**
27	1242	2017	**641,02**	2781	**805,99**	3645	**1.041,43**	4509	**1.263,38**	5346	**1.468,85**
28	1288	2092	**663,29**	2884	**834,37**	3780	**1.078,53**	4676	**1.308,28**	5544	**1.521,36**
29	1334	2167	**685,56**	2987	**862,75**	3915	**1.115,63**	4843	**1.353,18**	5742	**1.573,87**
30	1380	2241	**707,83**	3090	**891,13**	4050	**1.152,73**	5010	**1.398,08**	5940	**1.626,38**
31	1426	2316	**741,45**	3193	**930,86**	4185	**1.201,18**	5177	**1.462,53**	6138	**1.698,44**
32	1472	2391	**763,72**	3296	**959,24**	4320	**1.238,28**	5344	**1.507,43**	6336	**1.750,95**
33	1518	2466	**785,99**	3399	**987,62**	4455	**1.275,38**	5511	**1.552,33**	6534	**1.803,46**
34	1564	2540	**808,26**	3502	**1.016,00**	4590	**1.312,48**	5678	**1.597,23**	6732	**1.855,97**
35	1610	2615	**830,53**	3605	**1.044,38**	4725	**1.349,58**	5845	**1.642,13**	6930	**1.908,48**
36	1656	2690	**852,80**	3708	**1.072,76**	4860	**1.386,68**	6012	**1.687,03**	7128	**1.960,99**
37	1702	2764	**875,07**	3811	**1.101,14**	4995	**1.423,78**	6179	**1.731,93**	7326	**2.013,50**
38	1748	2839	**897,34**	3914	**1.129,52**	5130	**1.460,88**	6346	**1.776,83**	7524	**2.066,01**
39	1794	2914	**919,61**	4017	**1.157,90**	5265	**1.497,98**	6513	**1.821,73**	7722	**2.118,52**
40	1840	2988	**941,88**	4120	**1.186,28**	5400	**1.535,08**	6680	**1.866,63**	7920	**2.171,03**

Toeslag completto[3] voor uitvoering ventiel boven, aansluiting onder gelijkzijdig - zonder thermostaatkop: € 133,00

Toeslag completto[3] voor uitvoering ventiel boven, aansluiting onder midden - zonder thermostaatkop: € 190,00

Toeslag completto[3] voor aansluiting ventiel onder, aansluiting onder gelijkzijdig - zonder thermostaatkop: € 158,00

Let op! Leeggewicht radiator hoger dan 100 kg

[1] Toeslag voor kleur naar wens + 20%
[2] Technische gegevens per element vanaf blz. 42
[3] Aansluitingen voor completto, zie blz. 37
Factor f_1 voor warmtecapaciteit 70/55/20 °C = 0,80, op 70/50/20 °C = 0,73 op 55/45/20 °C = 0,51.

Prijs in Euro voor standaardkleur RAL 9016[1] , normwarmtecapaciteit in Watt en inclusief standaard muurbevestiging

Zehnder Charleston horizontaal

Standaard 4x 1/2" aansluiting (S001)

Φ_s = Volgens de norm EN 442 (ΔT 50K: 75/65/20 °C)

Bouwhoogte mm		1200									
						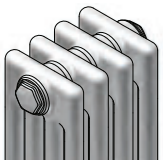		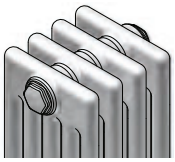		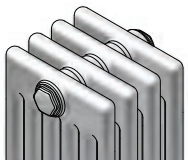	
Model		**2120**		**3120**		**4120**		**5120**		**6120**	
Bouwdiepte mm		62		100		136		173		210	
Factor voor 90/70/20°C ± [2]		1,26		1,29		1,30		1,31		1,32	
Prijs element €		**24,22**		**32,69**		**41,12**		**50,88**		**59,36**	
Bouwlengte		Φ_s	**Prijs**	Φ_s	**Prijs**	Φ_s	**Prijs**	Φ_s	**Prijs**	Φ_s	**Prijs**
Elementen	mm	Watt	**€**	Watt	**€**	Watt	**€**	Watt	**€**	Watt	**€**
4	184	331	**127,78**	460	**161,66**	588	**195,38**	716	**234,42**	840	**268,34**
5	230	414	**152,00**	575	**194,35**	735	**236,50**	895	**285,30**	1050	**327,70**
6	276	497	**176,22**	690	**227,04**	882	**277,62**	1074	**336,18**	1260	**387,06**
7	322	579	**200,44**	805	**259,73**	1029	**318,74**	1253	**387,06**	1470	**446,42**
8	368	662	**224,66**	920	**292,42**	1176	**359,86**	1432	**437,94**	1680	**505,78**
9	414	745	**248,88**	1035	**325,11**	1323	**400,98**	1611	**488,82**	1890	**565,14**
10	460	827	**273,10**	1150	**357,80**	1470	**442,10**	1790	**539,70**	2100	**624,50**
11	506	910	**297,32**	1265	**390,49**	1617	**483,22**	1969	**599,41**	2310	**692,69**
12	552	993	**321,54**	1380	**423,18**	1764	**524,34**	2148	**650,29**	2520	**752,05**
13	598	1076	**345,76**	1495	**455,87**	1911	**565,46**	2327	**701,17**	2730	**811,41**
14	644	1158	**369,98**	1610	**488,56**	2058	**606,58**	2506	**752,05**	2940	**870,77**
15	690	1241	**394,20**	1725	**521,25**	2205	**647,70**	2685	**802,93**	3150	**930,13**
16	736	1324	**427,25**	1840	**562,77**	2352	**697,65**	2864	**853,81**	3360	**989,49**
17	782	1406	**451,47**	1955	**595,46**	2499	**738,77**	3043	**904,69**	3570	**1.048,85**
18	828	1489	**475,69**	2070	**628,15**	2646	**779,89**	3222	**955,57**	3780	**1.108,21**
19	874	1572	**499,91**	2185	**660,84**	2793	**821,01**	3401	**1.006,45**	3990	**1.167,57**
20	920	1654	**524,13**	2300	**693,53**	2940	**862,13**	3580	**1.057,33**	4200	**1.226,93**
21	966	1737	**548,35**	2415	**726,22**	3087	**903,25**	3759	**1.119,56**	4410	**1.297,64**
22	1012	1820	**572,57**	2530	**758,91**	3234	**944,37**	3938	**1.170,44**	4620	**1.357,00**
23	1058	1903	**596,79**	2645	**791,60**	3381	**985,49**	4117	**1.221,32**	4830	**1.416,36**
24	1104	1985	**621,01**	2760	**824,29**	3528	**1.026,61**	4296	**1.272,20**	5040	**1.475,72**
25	1150	2068	**645,23**	2875	**856,98**	3675	**1.067,73**	4475	**1.323,08**	5250	**1.535,08**
26	1196	2151	**669,45**	2990	**889,67**	3822	**1.108,85**	4654	**1.373,96**	5460	**1.594,44**
27	1242	2233	**693,67**	3105	**922,36**	3969	**1.149,97**	4833	**1.424,84**	5670	**1.653,80**
28	1288	2316	**717,89**	3220	**955,05**	4116	**1.191,09**	5012	**1.475,72**	5880	**1.713,16**
29	1334	2399	**742,11**	3335	**987,74**	4263	**1.232,21**	5191	**1.526,60**	6090	**1.772,52**
30	1380	2481	**766,33**	3450	**1.020,43**	4410	**1.273,33**	5370	**1.577,48**	6300	**1.831,88**
31	1426	2564	**801,90**	3565	**1.064,47**	4557	**1.325,80**	5549	**1.647,91**	6510	**1.910,79**
32	1472	2647	**826,12**	3680	**1.097,16**	4704	**1.366,92**	5728	**1.698,79**	6720	**1.970,15**
33	1518	2730	**850,34**	3795	**1.129,85**	4851	**1.408,04**	5907	**1.749,67**	6930	**2.029,51**
34	1564	2812	**874,56**	3910	**1.162,54**	4998	**1.449,16**	6086	**1.800,55**	7140	**2.088,87**
35	1610	2895	**898,78**	4025	**1.195,23**	5145	**1.490,28**	6265	**1.851,43**	7350	**2.148,23**
36	1656	2978	**923,00**	4140	**1.227,92**	5292	**1.531,40**	6444	**1.902,31**	7560	**2.207,59**
37	1702	3060	**947,22**	4255	**1.260,61**	5439	**1.572,52**	6623	**1.953,19**	7770	**2.266,95**
38	1748	3143	**971,44**	4370	**1.293,30**	5586	**1.613,64**	6802	**2.004,07**	7980	**2.326,31**
39	1794	3226	**995,66**	4485	**1.325,99**	5733	**1.654,76**	6981	**2.054,95**	8190	**2.385,67**
40	1840	3308	**1.019,88**	4600	**1.358,68**	5880	**1.695,88**	7160	**2.105,83**	8400	**2.445,03**

Toeslag completto[3] voor uitvoering ventiel boven, aansluiting onder gelijkzijdig - zonder thermostaatkop: € 133,00

Toeslag completto[3] voor uitvoering ventiel boven, aansluiting onder midden - zonder thermostaatkop: € 190,00

Toeslag completto[3] voor aansluiting ventiel onder, aansluiting onder gelijkzijdig - zonder thermostaatkop: € 158,00

Let op! Leeggewicht radiator hoger dan 100 kg

[1] Toeslag voor kleur naar wens + 20%
[2] Technische gegevens per element vanaf blz. 42
[3] Aansluitingen voor completto, zie blz. 37
Factor f_1 voor warmtecapaciteit 70/55/20 °C = 0,80, op 70/50/20 °C = 0,73 op 55/45/20 °C = 0,51.

Prijs in Euro voor standaardkleur RAL 9016[1] , normwarmtecapaciteit in Watt en inclusief standaard muurbevestiging

Zehnder Charleston verticaal

Standaard middenaansluiting onderaan (3476)

Φ_s = Volgens de norm EN 442 (ΔT 50K: 75/65/20 °C)

Bouwhoogte mm		1500									
						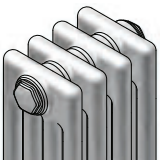		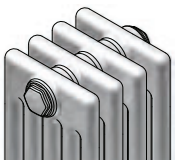		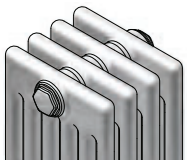	
Model		**2150**		**3150**		**4150**		**5150**		**6150**	
Bouwdiepte mm		62		100		136		173		210	
Factor voor 90/70/20°C ± [2]		1,28		1,31		1,31		1,32		1,32	
Prijs element €		**31,00**		**43,00**		**56,00**		**69,00**		**82,00**	
Bouwlengte		Φ_s	**Prijs**	Φ_s	**Prijs**	Φ_s	**Prijs**	Φ_s	**Prijs**	Φ_s	**Prijs**
Elementen	mm	Watt	**€**	Watt	**€**	Watt	**€**	Watt	**€**	Watt	**€**
4	184	416	**225,00**	560	**273,00**	720	**325,00**	876	**377,00**	1024	**429,00**
5	230	520	**256,00**	700	**316,00**	900	**381,00**	1095	**446,00**	1280	**511,00**
6	276	624	**287,00**	840	**359,00**	1080	**437,00**	1314	**515,00**	1536	**593,00**
7	322	728	**318,00**	980	**402,00**	1260	**493,00**	1533	**584,00**	1792	**675,00**
8	368	832	**349,00**	1120	**445,00**	1440	**549,00**	1752	**653,00**	2048	**757,00**
9	414	936	**380,00**	1260	**488,00**	1620	**605,00**	1971	**722,00**	2304	**839,00**
10	460	1040	**411,00**	1400	**531,00**	1800	**661,00**	2190	**791,00**	2560	**921,00**
11	506	1144	**442,00**	1540	**574,00**	1980	**717,00**	2409	**860,00**	2816	**1.003,00**
12	552	1248	**473,00**	1680	**617,00**	2160	**773,00**	2628	**929,00**	3072	**1.085,00**
13	598	1352	**504,00**	1820	**660,00**	2340	**829,00**	2847	**998,00**	3328	**1.167,00**
14	644	1456	**535,00**	1960	**703,00**	2520	**885,00**	3066	**1.067,00**	3584	**1.249,00**
15	690	1560	**566,00**	2100	**746,00**	2700	**941,00**	3285	**1.136,00**	3840	**1.331,00**
16	736	1664	**597,00**	2240	**789,00**	2880	**997,00**	3504	**1.205,00**	4096	**1.413,00**
17	782	1768	**628,00**	2380	**832,00**	3060	**1.053,00**	3723	**1.274,00**	4352	**1.495,00**
18	828	1872	**659,00**	2520	**875,00**	3240	**1.109,00**	3942	**1.343,00**	4608	**1.577,00**
19	874	1976	**690,00**	2660	**918,00**	3420	**1.165,00**	4161	**1.412,00**	4864	**1.659,00**
20	920	2080	**721,00**	2800	**961,00**	3600	**1.221,00**	4380	**1.481,00**	5120	**1.741,00**
21	966	2184	**752,00**	2940	**1.004,00**	3780	**1.277,00**	4599	**1.550,00**	5376	**1.823,00**
22	1012	2288	**783,00**	3080	**1.047,00**	3960	**1.333,00**	4818	**1.619,00**	5632	**1.905,00**
23	1058	2392	**814,00**	3220	**1.090,00**	4140	**1.389,00**	5037	**1.688,00**	5888	**1.987,00**
24	1104	2496	**845,00**	3360	**1.133,00**	4320	**1.445,00**	5256	**1.757,00**	6144	**2.069,00**
25	1150	2600	**876,00**	3500	**1.176,00**	4500	**1.501,00**	5475	**1.826,00**	6400	**2.151,00**
26	1196	2704	**907,00**	3640	**1.219,00**	4680	**1.557,00**	5694	**1.895,00**	6656	**2.233,00**
27	1242	2808	**938,00**	3780	**1.262,00**	4860	**1.613,00**	5913	**1.964,00**	6912	**2.315,00**
28	1288	2912	**969,00**	3920	**1.305,00**	5040	**1.669,00**	6132	**2.033,00**	7168	**2.397,00**
29	1334	3016	**1.000,00**	4060	**1.348,00**	5220	**1.725,00**	6351	**2.102,00**	7424	**2.479,00**
30	1380	3120	**1.031,00**	4200	**1.391,00**	5400	**1.781,00**	6570	**2.171,00**	7680	**2.561,00**
31	1426	3224	**1.062,00**	4340	**1.434,00**	5580	**1.837,00**	6789	**2.240,00**	7936	**2.643,00**
32	1472	3328	**1.093,00**	4480	**1.477,00**	5760	**1.893,00**	7008	**2.309,00**	8192	**2.725,00**
33	1518	3432	**1.124,00**	4620	**1.520,00**	5940	**1.949,00**	7227	**2.378,00**	8448	**2.807,00**
34	1564	3536	**1.155,00**	4760	**1.563,00**	6120	**2.005,00**	7446	**2.447,00**	8704	**2.889,00**
35	1610	3640	**1.186,00**	4900	**1.606,00**	6300	**2.061,00**	7665	**2.516,00**	8960	**2.971,00**
36	1656	3744	**1.217,00**	5040	**1.649,00**	6480	**2.117,00**	7884	**2.585,00**	9216	**3.053,00**
37	1702	3848	**1.248,00**	5180	**1.692,00**	6660	**2.173,00**	8103	**2.654,00**	9472	**3.135,00**
38	1748	3952	**1.279,00**	5320	**1.735,00**	6840	**2.229,00**	8322	**2.723,00**	9728	**3.217,00**
39	1794	4056	**1.310,00**	5460	**1.778,00**	7020	**2.285,00**	8541	**2.792,00**	9984	**3.299,00**
40	1840	4160	**1.341,00**	5600	**1.821,00**	7200	**2.341,00**	8760	**2.861,00**	10240	**3.381,00**

Toeslag completto[3] voor uitvoering ventiel boven, aansluiting onder gelijkzijdig - zonder thermostaatkop: € 133,00

Toeslag completto[3] voor uitvoering ventiel boven, aansluiting onder midden - zonder thermostaatkop: € 190,00

Toeslag completto[3] voor aansluiting ventiel onder, aansluiting onder gelijkzijdig - zonder thermostaatkop: € 158,00

Let op! Leeggewicht radiator hoger dan 100 kg

[1] Toeslag voor kleur naar wens + 20%
[2] Technische gegevens per element vanaf blz. 42
[3] Aansluitingen voor completto, zie blz. 37
Factor f_1 voor warmtecapaciteit 70/55/20 °C = 0,80, op 70/50/20 °C = 0,73 op 55/45/20 °C = 0,51.

Zehnder Charleston verticaal

Standaard middenaansluiting onderaan (3476)

Φ_s = Volgens de norm EN 442 (ΔT 50K: 75/65/20 °C)

Bouwhoogte mm		1800									
						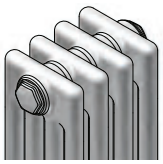		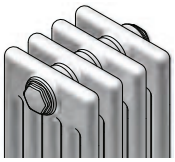		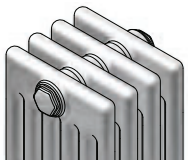	
Model		**2180**		**3180**		**4180**		**5180**		**6180**	
Bouwdiepte mm		62		100		136		173		210	
Factor voor 90/70/20°C ± [2]		1,31		1,33		1,33		1,32		1,33	
Prijs element €		**36,00**		**53,00**		**67,00**		**82,00**		**97,00**	
Bouwlengte		Φ_s	**Prijs**	Φ_s	**Prijs**	Φ_s	**Prijs**	Φ_s	**Prijs**	Φ_s	**Prijs**
Elementen	mm	Watt	**€**	Watt	**€**	Watt	**€**	Watt	**€**	Watt	**€**
4	184	496	**245,00**	664	**313,00**	852	**369,00**	1036	**429,00**	1212	**489,00**
5	230	620	**281,00**	830	**366,00**	1065	**436,00**	1295	**511,00**	1515	**586,00**
6	276	744	**317,00**	996	**419,00**	1278	**503,00**	1554	**593,00**	1818	**683,00**
7	322	868	**353,00**	1162	**472,00**	1491	**570,00**	1813	**675,00**	2121	**780,00**
8	368	992	**389,00**	1328	**525,00**	1704	**637,00**	2072	**757,00**	2424	**877,00**
9	414	1116	**425,00**	1494	**578,00**	1917	**704,00**	2331	**839,00**	2727	**974,00**
10	460	1240	**461,00**	1660	**631,00**	2130	**771,00**	2590	**921,00**	3030	**1.071,00**
11	506	1364	**497,00**	1826	**684,00**	2343	**838,00**	2849	**1.011,83**	3333	**1.176,83**
12	552	1488	**541,83**	1992	**745,83**	2556	**913,83**	3108	**1.093,83**	3636	**1.273,83**
13	598	1612	**577,83**	2158	**798,83**	2769	**980,83**	3367	**1.175,83**	3939	**1.370,83**
14	644	1736	**613,83**	2324	**851,83**	2982	**1.047,83**	3626	**1.257,83**	4242	**1.467,83**
15	690	1860	**649,83**	2490	**904,83**	3195	**1.114,83**	3885	**1.339,83**	4545	**1.564,83**
16	736	1984	**685,83**	2656	**957,83**	3408	**1.181,83**	4144	**1.421,83**	4848	**1.661,83**
17	782	2108	**721,83**	2822	**1.010,83**	3621	**1.248,83**	4403	**1.515,18**	5151	**1.770,18**
18	828	2232	**757,83**	2988	**1.063,83**	3834	**1.315,83**	4662	**1.597,18**	5454	**1.867,18**
19	874	2356	**793,83**	3154	**1.116,83**	4047	**1.382,83**	4921	**1.679,18**	5757	**1.964,18**
20	920	2480	**829,83**	3320	**1.169,83**	4260	**1.449,83**	5180	**1.761,18**	6060	**2.061,18**
21	966	2604	**865,83**	3486	**1.222,83**	4473	**1.516,83**	5439	**1.843,18**	6363	**2.158,18**
22	1012	2728	**913,18**	3652	**1.287,18**	4686	**1.595,18**	5698	**1.944,73**	6666	**2.274,73**
23	1058	2852	**949,18**	3818	**1.340,18**	4899	**1.662,18**	5957	**2.026,73**	6969	**2.371,73**
24	1104	2976	**985,18**	3984	**1.393,18**	5112	**1.729,18**	6216	**2.108,73**	7272	**2.468,73**
25	1150	3100	**1.021,18**	4150	**1.446,18**	5325	**1.796,18**	6475	**2.190,73**	7575	**2.565,73**
26	1196	3224	**1.057,18**	4316	**1.499,18**	5538	**1.863,18**	6734	**2.272,73**	7878	**2.662,73**
27	1242	3348	**1.093,18**	4482	**1.552,18**	5751	**1.930,18**	6993	**2.354,73**	8181	**2.759,73**
28	1288	3472	**1.129,18**	4648	**1.605,18**	5964	**1.997,18**	7252	**2.445,56**	8484	**2.865,56**
29	1334	3596	**1.165,18**	4814	**1.658,18**	6177	**2.064,18**	7511	**2.527,56**	8787	**2.962,56**
30	1380	3720	**1.201,18**	4980	**1.711,18**	6390	**2.131,18**	7770	**2.609,56**	9090	**3.059,56**
31	1426	3844	**1.237,18**	5146	**1.764,18**	6603	**2.198,18**	8029	**2.691,56**	9393	**3.156,56**
32	1472	3968	**1.292,73**	5312	**1.836,73**	6816	**2.284,73**	8288	**2.773,56**	9696	**3.253,56**
33	1518	4092	**1.328,73**	5478	**1.889,73**	7029	**2.351,73**	8547	**2.855,56**	9999	**3.350,56**
34	1564	4216	**1.364,73**	5644	**1.942,73**	7242	**2.418,73**	8806	**2.937,56**	10302	**3.447,56**
35	1610	4340	**1.400,73**	5810	**1.995,73**	7455	**2.485,73**	9065	**3.019,56**	10605	**3.544,56**
36	1656	4464	**1.436,73**	5976	**2.048,73**	7668	**2.552,73**	9324	**3.101,56**	10908	**3.641,56**
37	1702	4588	**1.472,73**	6142	**2.101,73**	7881	**2.619,73**	9583	**3.183,56**	11211	**3.738,56**
38	1748	4712	**1.508,73**	6308	**2.154,73**	8094	**2.686,73**	9842	**3.265,56**	11514	**3.835,56**
39	1794	4836	**1.544,73**	6474	**2.207,73**	8307	**2.753,73**	10101	**3.347,56**	11817	**3.932,56**
40	1840	4960	**1.580,73**	6640	**2.260,73**	8520	**2.820,73**	10360	**3.429,56**	12120	**4.029,56**

Toeslag completto[3] voor uitvoering ventiel boven, aansluiting onder gelijkzijdig - zonder thermostaatkop: € 133,00

Toeslag completto[3] voor uitvoering ventiel boven, aansluiting onder midden - zonder thermostaatkop: € 190,00

Toeslag completto[3] voor aansluiting ventiel onder, aansluiting onder gelijkzijdig - zonder thermostaatkop: € 158,00

Let op! Leeggewicht radiator hoger dan 100 kg

[1] Toeslag voor kleur naar wens + 20%
[2] Technische gegevens per element vanaf blz. 42
[3] Aansluitingen voor completto, zie blz. 37
Factor f_1 voor warmtecapaciteit 70/55/20 °C = 0,80, op 70/50/20 °C = 0,73 op 55/45/20 °C = 0,51.

Prijs in Euro voor standaardkleur RAL 9016[1] , normwarmtecapaciteit in Watt en inclusief standaard muurbevestiging

Zehnder Charleston verticaal

Standaard middenaansluiting onderaan (3476)

Φ_s = Volgens de norm EN 442 (ΔT 50K: 75/65/20 °C)

Bouwhoogte mm		2000									
						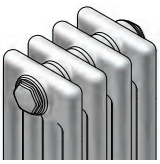		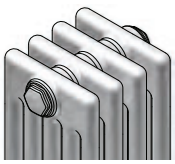		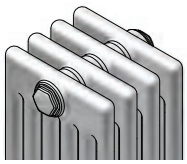	
Model		**2200**		**3200**		**4200**		**5200**		**6200**	
Bouwdiepte mm		62		100		136		173		210	
Factor voor 90/70/20°C ± [2]		1,31		1,33		1,32		1,32		1,32	
Prijs element €		**40,00**		**57,00**		**74,00**		**91,00**		**108,00**	
Bouwlengte		Φ_s	**Prijs**	Φ_s	**Prijs**	Φ_s	**Prijs**	Φ_s	**Prijs**	Φ_s	**Prijs**
Elementen	mm	Watt	**€**	Watt	**€**	Watt	**€**	Watt	**€**	Watt	**€**
4	184	552	**261,00**	732	**329,00**	936	**397,00**	1140	**465,00**	1336	**533,00**
5	230	690	**301,00**	915	**386,00**	1170	**471,00**	1425	**556,00**	1670	**641,00**
6	276	828	**341,00**	1098	**443,00**	1404	**545,00**	1710	**647,00**	2004	**749,00**
7	322	966	**381,00**	1281	**500,00**	1638	**619,00**	1995	**738,00**	2338	**857,00**
8	368	1104	**421,00**	1464	**557,00**	1872	**693,00**	2280	**829,00**	2672	**965,00**
9	414	1242	**461,00**	1647	**614,00**	2106	**767,00**	2565	**920,00**	3006	**1.073,00**
10	460	1380	**501,00**	1830	**671,00**	2340	**841,00**	2850	**1.011,00**	3340	**1.181,00**
11	506	1518	**541,00**	2013	**728,00**	2574	**915,00**	3135	**1.110,83**	3674	**1.297,83**
12	552	1656	**589,83**	2196	**793,83**	2808	**997,83**	3420	**1.201,83**	4008	**1.405,83**
13	598	1794	**629,83**	2379	**850,83**	3042	**1.071,83**	3705	**1.292,83**	4342	**1.513,83**
14	644	1932	**669,83**	2562	**907,83**	3276	**1.145,83**	3990	**1.383,83**	4676	**1.621,83**
15	690	2070	**709,83**	2745	**964,83**	3510	**1.219,83**	4275	**1.474,83**	5010	**1.729,83**
16	736	2208	**749,83**	2928	**1.021,83**	3744	**1.293,83**	4560	**1.565,83**	5344	**1.837,83**
17	782	2346	**789,83**	3111	**1.078,83**	3978	**1.367,83**	4845	**1.668,18**	5678	**1.957,18**
18	828	2484	**829,83**	3294	**1.135,83**	4212	**1.441,83**	5130	**1.759,18**	6012	**2.065,18**
19	874	2622	**869,83**	3477	**1.192,83**	4446	**1.515,83**	5415	**1.850,18**	6346	**2.173,18**
20	920	2760	**909,83**	3660	**1.249,83**	4680	**1.589,83**	5700	**1.941,18**	6680	**2.281,18**
21	966	2898	**949,83**	3843	**1.306,83**	4914	**1.663,83**	5985	**2.032,18**	7014	**2.389,18**
22	1012	3036	**1.001,18**	4026	**1.375,18**	5148	**1.749,18**	6270	**2.142,73**	7348	**2.516,73**
23	1058	3174	**1.041,18**	4209	**1.432,18**	5382	**1.823,18**	6555	**2.233,73**	7682	**2.624,73**
24	1104	3312	**1.081,18**	4392	**1.489,18**	5616	**1.515,83**	6840	**2.324,73**	8016	**2.732,73**
25	1150	3450	**1.121,18**	4575	**1.546,18**	5850	**1.589,83**	7125	**2.415,73**	8350	**2.840,73**
26	1196	3588	**1.161,18**	4758	**1.603,18**	6084	**1.663,83**	7410	**2.506,73**	8684	**2.948,73**
27	1242	3726	**1.201,18**	4941	**1.660,18**	6318	**1.749,18**	7695	**2.597,73**	9018	**3.056,73**
28	1288	3864	**1.241,18**	5124	**1.717,18**	6552	**1.823,18**	7980	**2.697,56**	9352	**3.173,56**
29	1334	4002	**1.281,18**	5307	**1.774,18**	6786	**2.267,18**	8265	**2.788,56**	9686	**3.281,56**
30	1380	4140	**1.321,18**	5490	**1.831,18**	7020	**2.341,18**	8550	**2.879,56**	10020	**3.389,56**
31	1426	4278	**1.361,18**	5673	**1.888,18**	7254	**2.415,18**	8835	**2.970,56**	10354	**3.497,56**
32	1472	4416	**1.420,73**	5856	**1.964,73**	7488	**2.508,73**	9120	**3.061,56**	10688	**3.605,56**
33	1518	4554	**1.460,73**	6039	**2.021,73**	7722	**2.582,73**	9405	**3.152,56**	11022	**3.713,56**
34	1564	4692	**1.500,73**	6222	**2.078,73**	7956	**2.656,73**	9690	**3.243,56**	11356	**3.821,56**
35	1610	4830	**1.540,73**	6405	**2.135,73**	8190	**2.730,73**	9975	**3.334,56**	11690	**3.929,56**
36	1656	4968	**1.580,73**	6588	**2.192,73**	8424	**2.804,73**	10260	**3.425,56**	12024	**4.037,56**
37	1702	5106	**1.620,73**	6771	**2.249,73**	8658	**2.878,73**	10545	**3.516,56**	12358	**4.145,56**
38	1748	5244	**1.660,73**	6954	**2.306,73**	8892	**2.952,73**	10830	**3.607,56**	12692	**4.253,56**
39	1794	5382	**1.700,73**	7137	**2.363,73**	9126	**3.026,73**	11115	**3.698,56**	13026	**4.361,56**
40	1840	5520	**1.740,73**	7320	**2.420,73**	9360	**3.100,73**	11400	**3.789,56**	13360	**4.469,56**

Toeslag completto[3] voor uitvoering ventiel boven, aansluiting onder gelijkzijdig - zonder thermostaatkop: € 133,00

Toeslag completto[3] voor uitvoering ventiel boven, aansluiting onder midden - zonder thermostaatkop: € 190,00

Toeslag completto[3] voor aansluiting ventiel onder, aansluiting onder gelijkzijdig - zonder thermostaatkop: € 158,00

Let op! Leeggewicht radiator hoger dan 100 kg

[1] Toeslag voor kleur naar wens + 20%
[2] Technische gegevens per element vanaf blz. 42
[3] Aansluitingen voor completto, zie blz. 37
Factor f_1 voor warmtecapaciteit 70/55/20 °C = 0,80, op 70/50/20 °C = 0,73 op 55/45/20 °C = 0,51.

Zehnder Charleston verticaal

Standaard middenaansluiting onderaan (3476)

Φ_s = Volgens de norm EN 442 (ΔT 50K: 75/65/20 °C)

Bouwhoogte mm		2200									
						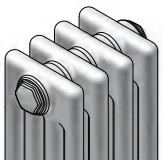		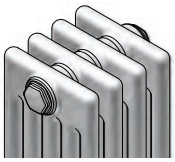		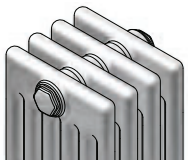	
Model		**2220**		**3220**		**4220**		**5220**		**6220**	
Bouwdiepte mm		62		100		136		173		210	
Factor voor 90/70/20°C ± [2]		1,31		1,32		1,32		1,31		1,32	
Prijs element €		**45,00**		**64,00**		**82,00**		**101,00**		**119,00**	
Bouwlengte		Φ_s	**Prijs**	Φ_s	**Prijs**	Φ_s	**Prijs**	Φ_s	**Prijs**	Φ_s	**Prijs**
Elementen	mm	Watt	**€**	Watt	**€**	Watt	**€**	Watt	**€**	Watt	**€**
4	184	604	**281,00**	800	**357,00**	1024	**429,00**	1248	**505,00**	1460	**577,00**
5	230	755	**326,00**	1000	**421,00**	1280	**511,00**	1560	**606,00**	1825	**696,00**
6	276	906	**371,00**	1200	**485,00**	1536	**593,00**	1872	**707,00**	2190	**815,00**
7	322	1057	**416,00**	1400	**549,00**	1792	**675,00**	2184	**808,00**	2555	**934,00**
8	368	1208	**461,00**	1600	**613,00**	2048	**757,00**	2496	**909,00**	2920	**1.053,00**
9	414	1359	**506,00**	1800	**677,00**	2304	**839,00**	2808	**1.010,00**	3285	**1.172,00**
10	460	1510	**551,00**	2000	**741,00**	2560	**921,00**	3120	**1.111,00**	3650	**1.291,00**
11	506	1661	**596,00**	2200	**805,00**	2816	**1.003,00**	3432	**1.220,83**	4015	**1.418,83**
12	552	1812	**649,83**	2400	**877,83**	3072	**1.093,83**	3744	**1.321,83**	4380	**1.537,83**
13	598	1963	**694,83**	2600	**941,83**	3328	**1.175,83**	4056	**1.422,83**	4745	**1.656,83**
14	644	2114	**739,83**	2800	**1.005,83**	3584	**1.257,83**	4368	**1.523,83**	5110	**1.775,83**
15	690	2265	**784,83**	3000	**1.069,83**	3840	**1.339,83**	4680	**1.624,83**	5475	**1.894,83**
16	736	2416	**829,83**	3200	**1.133,83**	4096	**1.421,83**	4992	**1.725,83**	5840	**2.013,83**
17	782	2567	**874,83**	3400	**1.197,83**	4352	**1.503,83**	5304	**1.838,18**	6205	**2.144,18**
18	828	2718	**919,83**	3600	**1.261,83**	4608	**1.585,83**	5616	**1.939,18**	6570	**2.263,18**
19	874	2869	**964,83**	3800	**1.325,83**	4864	**1.667,83**	5928	**2.040,18**	6935	**2.382,18**
20	920	3020	**1.009,83**	4000	**1.389,83**	5120	**1.749,83**	6240	**2.141,18**	7300	**2.501,18**
21	966	3171	**1.054,83**	4200	**1.453,83**	5376	**1.831,83**	6552	**2.242,18**	7665	**2.620,18**
22	1012	3322	**1.111,18**	4400	**1.529,18**	5632	**1.925,18**	6864	**2.362,73**	8030	**2.758,73**
23	1058	3473	**1.156,18**	4600	**1.593,18**	5888	**2.007,18**	7176	**2.463,73**	8395	**2.877,73**
24	1104	3624	**1.201,18**	4800	**1.657,18**	6144	**2.089,18**	7488	**2.564,73**	8760	**2.996,73**
25	1150	3775	**1.246,18**	5000	**1.721,18**	6400	**2.171,18**	7800	**2.665,73**	9125	**3.115,73**
26	1196	3926	**1.291,18**	5200	**1.785,18**	6656	**2.253,18**	8112	**2.766,73**	9490	**3.234,73**
27	1242	4077	**1.336,18**	5400	**1.849,18**	6912	**2.335,18**	8424	**2.867,73**	9855	**3.353,73**
28	1288	4228	**1.381,18**	5600	**1.913,18**	7168	**2.417,18**	8736	**2.977,56**	10220	**3.481,56**
29	1334	4379	**1.426,18**	5800	**1.977,18**	7424	**2.499,18**	9048	**3.078,56**	10585	**3.600,56**
30	1380	4530	**1.471,18**	6000	**2.041,18**	7680	**2.581,18**	9360	**3.179,56**	10950	**3.719,56**
31	1426	4681	**1.516,18**	6200	**2.105,18**	7936	**2.663,18**	9672	**3.280,56**	11315	**3.838,56**
32	1472	4832	**1.580,73**	6400	**2.188,73**	8192	**2.764,73**	9984	**3.381,56**	11680	**3.957,56**
33	1518	4983	**1.625,73**	6600	**2.252,73**	8448	**2.846,73**	10296	**3.482,56**	12045	**4.076,56**
34	1564	5134	**1.670,73**	6800	**2.316,73**	8704	**2.928,73**	10608	**3.583,56**	12410	**4.195,56**
35	1610	5285	**1.715,73**	7000	**2.380,73**	8960	**3.010,73**	10920	**3.684,56**	12775	**4.314,56**
36	1656	5436	**1.760,73**	7200	**2.444,73**	9216	**3.092,73**	11232	**3.785,56**	13140	**4.433,56**
37	1702	5587	**1.805,73**	7400	**2.508,73**	9472	**3.174,73**	11544	**3.886,56**	13505	**4.552,56**
38	1748	5738	**1.850,73**	7600	**2.572,73**	9728	**3.256,73**	11856	**3.987,56**	13870	**4.671,56**
39	1794	5889	**1.895,73**	7800	**2.636,73**	9984	**3.338,73**	12168	**4.088,56**	14235	**4.790,56**
40	1840	6040	**1.940,73**	8000	**2.700,73**	10240	**3.420,73**	12480	**4.189,56**	14600	**4.909,56**

Toeslag completto[3] voor uitvoering ventiel boven, aansluiting onder gelijkzijdig - zonder thermostaatkop: € 133,00

Toeslag completto[3] voor uitvoering ventiel boven, aansluiting onder midden - zonder thermostaatkop: € 190,00

Toeslag completto[3] voor aansluiting ventiel onder, aansluiting onder gelijkzijdig - zonder thermostaatkop: € 158,00

Let op! Leeggewicht radiator hoger dan 100 kg

[1] Toeslag voor kleur naar wens + 20%
[2] Technische gegevens per element vanaf blz. 42
[3] Aansluitingen voor completto, zie blz. 37
Factor f_1 voor warmtecapaciteit 70/55/20 °C = 0,80, op 70/50/20 °C = 0,73 op 55/45/20 °C = 0,51.

Prijs in Euro voor standaardkleur RAL 9016[1] , normwarmtecapaciteit in Watt en inclusief standaard muurbevestiging

Zehnder Charleston verticaal

Standaard middenaansluiting onderaan (3476)

Φ_s = Volgens de norm EN 442 (ΔT 50K: 75/65/20 °C)

Bouwhoogte mm		2500									
						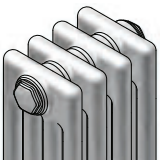		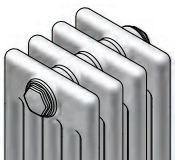		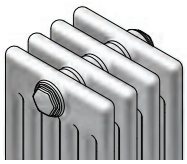	
Model		**2250**		**3250**		**4250**		**5250**		**6250**	
Bouwdiepte mm		62		100		136		173		210	
Factor voor 90/70/20°C ± [2]		1,30		1,32		1,31		1,31		1,32	
Prijs element €		**51,00**		**72,00**		**93,00**		**114,00**		**135,00**	
Bouwlengte		Φ_s	**Prijs**	Φ_s	**Prijs**	Φ_s	**Prijs**	Φ_s	**Prijs**	Φ_s	**Prijs**
Elementen	mm	Watt	**€**	Watt	**€**	Watt	**€**	Watt	**€**	Watt	**€**
4	184	684	**305,00**	900	**389,00**	1156	**473,00**	1408	**557,00**	1648	**641,00**
5	230	855	**356,00**	1125	**461,00**	1445	**566,00**	1760	**671,00**	2060	**776,00**
6	276	1026	**407,00**	1350	**533,00**	1734	**659,00**	2112	**785,00**	2472	**911,00**
7	322	1197	**458,00**	1575	**605,00**	2023	**752,00**	2464	**899,00**	2884	**1.046,00**
8	368	1368	**509,00**	1800	**677,00**	2312	**845,00**	2816	**1.013,00**	3296	**1.181,00**
9	414	1539	**560,00**	2025	**749,00**	2601	**938,00**	3168	**1.127,00**	3708	**1.316,00**
10	460	1710	**611,00**	2250	**821,00**	2890	**1.031,00**	3520	**1.241,00**	4120	**1.451,00**
11	506	1881	**662,00**	2475	**893,00**	3179	**1.124,00**	3872	**1.363,83**	4532	**1.594,83**
12	552	2052	**721,83**	2700	**973,83**	3468	**1.225,83**	4224	**1.477,83**	4944	**1.729,83**
13	598	2223	**772,83**	2925	**1.045,83**	3757	**1.318,83**	4576	**1.591,83**	5356	**1.864,83**
14	644	2394	**823,83**	3150	**1.117,83**	4046	**1.411,83**	4928	**1.705,83**	5768	**1.999,83**
15	690	2565	**874,83**	3375	**1.189,83**	4335	**1.504,83**	5280	**1.819,83**	6180	**2.134,83**
16	736	2736	**925,83**	3600	**1.261,83**	4624	**1.597,83**	5632	**1.933,83**	6592	**2.269,83**
17	782	2907	**976,83**	3825	**1.333,83**	4913	**1.690,83**	5984	**2.059,18**	7004	**2.416,18**
18	828	3078	**1.027,83**	4050	**1.405,83**	5202	**1.783,83**	6336	**2.173,18**	7416	**2.551,18**
19	874	3249	**1.078,83**	4275	**1.477,83**	5491	**1.876,83**	6688	**2.287,18**	7828	**2.686,18**
20	920	3420	**1.129,83**	4500	**1.549,83**	5780	**1.969,83**	7040	**2.401,18**	8240	**2.821,18**
21	966	3591	**1.180,83**	4725	**1.621,83**	6069	**2.062,83**	7392	**2.515,18**	8652	**2.956,18**
22	1012	3762	**1.243,18**	4950	**1.705,18**	6358	**2.167,18**	7744	**2.648,73**	9064	**3.110,73**
23	1058	3933	**1.294,18**	5175	**1.777,18**	6647	**2.260,18**	8096	**2.762,73**	9476	**3.245,73**
24	1104	4104	**1.345,18**	5400	**1.849,18**	6936	**2.353,18**	8448	**2.876,73**	9888	**3.380,73**
25	1150	4275	**1.396,18**	5625	**1.921,18**	7225	**2.446,18**	8800	**2.990,73**	10300	**3.515,73**
26	1196	4446	**1.447,18**	5850	**1.993,18**	7514	**2.539,18**	9152	**3.104,73**	10712	**3.650,73**
27	1242	4617	**1.498,18**	6075	**2.065,18**	7803	**2.632,18**	9504	**3.218,73**	11124	**3.785,73**
28	1288	4788	**1.549,18**	6300	**2.137,18**	8092	**2.725,18**	9856	**3.341,56**	11536	**3.929,56**
29	1334	4959	**1.600,18**	6525	**2.209,18**	8381	**2.818,18**	10208	**3.455,56**	11948	**4.064,56**
30	1380	5130	**1.651,18**	6750	**2.281,18**	8670	**2.911,18**	10560	**3.569,56**	12360	**4.199,56**
31	1426	5301	**1.702,18**	6975	**2.353,18**	8959	**3.004,18**	10912	**3.683,56**	12772	**4.334,56**
32	1472	5472	**1.772,73**	7200	**2.444,73**	9248	**3.116,73**	11264	**3.797,56**	13184	**4.469,56**
33	1518	5643	**1.823,73**	7425	**2.516,73**	9537	**3.209,73**	11616	**3.911,56**	13596	**4.604,56**
34	1564	5814	**1.874,73**	7650	**2.588,73**	9826	**3.302,73**	11968	**4.025,56**	14008	**4.739,56**
35	1610	5985	**1.925,73**	7875	**2.660,73**	10115	**3.395,73**	12320	**4.139,56**	14420	**4.874,56**
36	1656	6156	**1.976,73**	8100	**2.732,73**	10404	**3.488,73**	12672	**4.253,56**	14832	**5.009,56**
37	1702	6327	**2.027,73**	8325	**2.804,73**	10693	**3.581,73**	13024	**4.367,56**	15244	**5.144,56**
38	1748	6498	**2.078,73**	8550	**2.876,73**	10982	**3.674,73**	13376	**4.481,56**	15656	**5.279,56**
39	1794	6669	**2.129,73**	8775	**2.948,73**	11271	**3.767,73**	13728	**4.595,56**	16068	**5.414,56**
40	1840	6840	**2.180,73**	9000	**3.020,73**	11560	**3.860,73**	14080	**4.709,56**	16480	**5.549,56**

Toeslag completto[3] voor uitvoering ventiel boven, aansluiting onder gelijkzijdig - zonder thermostaatkop: € 133,00

Toeslag completto[3] voor uitvoering ventiel boven, aansluiting onder midden - zonder thermostaatkop: € 190,00

Toeslag completto[3] voor aansluiting ventiel onder, aansluiting onder gelijkzijdig - zonder thermostaatkop: € 158,00

Let op! Leeggewicht radiator hoger dan 100 kg

[1] Toeslag voor kleur naar wens + 20%
[2] Technische gegevens per element vanaf blz. 42
[3] Aansluitingen voor completto, zie blz. 37
Factor f_1 voor warmtecapaciteit 70/55/20 °C = 0,80, op 70/50/20 °C = 0,73 op 55/45/20 °C = 0,51.

Zehnder Charleston verticaal

Standaard middenaansluiting onderaan (3476)

Φ_s = Volgens de norm EN 442 (ΔT 50K: 75/65/20 °C)

Bouwhoogte mm		2800									
						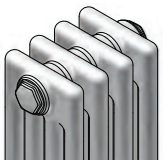		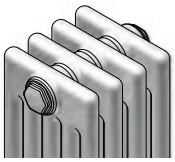		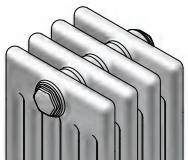	
Model		**2280**		**3280**		**4280**		**5280**		**6280**	
Bouwdiepte mm		62		100		136		173		210	
Factor voor 90/70/20°C ± [2]		1,30		1,30		1,30		1,30		1,30	
Prijs element €		**56,00**		**81,00**		**105,00**		**126,00**		**161,00**	
Bouwlengte		Φ_s	**Prijs**	Φ_s	**Prijs**	Φ_s	**Prijs**	Φ_s	**Prijs**	Φ_s	**Prijs**
Elementen	mm	Watt	**€**	Watt	**€**	Watt	**€**	Watt	**€**	Watt	**€**
4	184	756	**325,00**	1004	**425,00**	1292	**521,00**	1568	**605,00**	1836	**705,00**
5	230	945	**381,00**	1255	**506,00**	1615	**626,00**	1960	**731,00**	2295	**856,00**
6	276	1134	**437,00**	1506	**587,00**	1938	**731,00**	2352	**857,00**	2754	**1.007,00**
7	322	1323	**493,00**	1757	**668,00**	2261	**836,00**	2744	**983,00**	3213	**1.158,00**
8	368	1512	**549,00**	2008	**749,00**	2584	**941,00**	3136	**1.109,00**	3672	**1.309,00**
9	414	1701	**605,00**	2259	**830,00**	2907	**1.046,00**	3528	**1.235,00**	4131	**1.460,00**
10	460	1890	**661,00**	2510	**911,00**	3230	**1.151,00**	3920	**1.361,00**	4590	**1.611,00**
11	506	2079	**717,00**	2761	**992,00**	3553	**1.256,00**	4312	**1.495,83**	5049	**1.770,83**
12	552	2268	**781,83**	3012	**1.081,83**	3876	**1.369,83**	4704	**1.621,83**	5508	**1.921,83**
13	598	2457	**837,83**	3263	**1.162,83**	4199	**1.474,83**	5096	**1.747,83**	5967	**2.072,83**
14	644	2646	**893,83**	3514	**1.243,83**	4522	**1.579,83**	5488	**1.873,83**	6426	**2.223,83**
15	690	2835	**949,83**	3765	**1.324,83**	4845	**1.684,83**	5880	**1.999,83**	6885	**2.374,83**
16	736	3024	**1.005,83**	4016	**1.405,83**	5168	**1.789,83**	6272	**2.125,83**	7344	**2.525,83**
17	782	3213	**1.061,83**	4267	**1.486,83**	5491	**1.894,83**	6664	**2.263,18**	7803	**2.688,18**
18	828	3402	**1.117,83**	4518	**1.567,83**	5814	**1.999,83**	7056	**2.389,18**	8262	**2.839,18**
19	874	3591	**1.173,83**	4769	**1.648,83**	6137	**2.104,83**	7448	**2.515,18**	8721	**2.990,18**
20	920	3780	**1.229,83**	5020	**1.729,83**	6460	**2.209,83**	7840	**2.641,18**	9180	**3.141,18**
21	966	3969	**1.285,83**	5271	**1.810,83**	6783	**2.314,83**	8232	**2.767,18**	9639	**3.292,18**
22	1012	4158	**1.353,18**	5522	**1.903,18**	7106	**2.431,18**	8624	**2.912,73**	10098	**3.462,73**
23	1058	4347	**1.409,18**	5773	**1.984,18**	7429	**2.536,18**	9016	**3.038,73**	10557	**3.613,73**
24	1104	4536	**1.465,18**	6024	**2.065,18**	7752	**2.641,18**	9408	**3.164,73**	11016	**3.764,73**
25	1150	4725	**1.521,18**	6275	**2.146,18**	8075	**2.746,18**	9800	**3.290,73**	11475	**3.915,73**
26	1196	4914	**1.577,18**	6526	**2.227,18**	8398	**2.851,18**	10192	**3.416,73**	11934	**4.066,73**
27	1242	5103	**1.633,18**	6777	**2.308,18**	8721	**2.956,18**	10584	**3.542,73**	12393	**4.217,73**
28	1288	5292	**1.689,18**	7028	**2.389,18**	9044	**3.061,18**	10976	**3.677,56**	12852	**4.377,56**
29	1334	5481	**1.745,18**	7279	**2.470,18**	9367	**3.166,18**	11368	**3.803,56**	13311	**4.528,56**
30	1380	5670	**1.801,18**	7530	**2.551,18**	9690	**3.271,18**	11760	**3.929,56**	13770	**4.679,56**
31	1426	5859	**1.857,18**	7781	**2.632,18**	10013	**3.376,18**	12152	**4.055,56**	14229	**4.830,56**
32	1472	6048	**1.932,73**	8032	**2.732,73**	10336	**3.500,73**	12544	**4.181,56**	14688	**4.981,56**
33	1518	6237	**1.988,73**	8283	**2.813,73**	10659	**3.605,73**	12936	**4.307,56**	15147	**5.132,56**
34	1564	6426	**2.044,73**	8534	**2.894,73**	10982	**3.710,73**	13328	**4.433,56**	15606	**5.283,56**
35	1610	6615	**2.100,73**	8785	**2.975,73**	11305	**3.815,73**	13720	**4.559,56**	16065	**5.434,56**
36	1656	6804	**2.156,73**	9036	**3.056,73**	11628	**3.920,73**	14112	**4.685,56**	16524	**5.585,56**
37	1702	6993	**2.212,73**	9287	**3.137,73**	11951	**4.025,73**	14504	**4.811,56**	16983	**5.736,56**
38	1748	7182	**2.268,73**	9538	**3.218,73**	12274	**4.130,73**	14896	**4.937,56**	17442	**5.887,56**
39	1794	7371	**2.324,73**	9789	**3.299,73**	12597	**4.235,73**	15288	**5.063,56**	17901	**6.038,56**
40	1840	7560	**2.380,73**	10040	**3.380,73**	12920	**4.340,73**	15680	**5.189,56**	18360	**6.189,56**

Toeslag completto[3] voor uitvoering ventiel boven, aansluiting onder gelijkzijdig - zonder thermostaatkop: € 133,00

Toeslag completto[3] voor uitvoering ventiel boven, aansluiting onder midden - zonder thermostaatkop: € 190,00

Toeslag completto[3] voor aansluiting ventiel onder, aansluiting onder gelijkzijdig - zonder thermostaatkop: € 158,00

Let op! Leeggewicht radiator hoger dan 100 kg

[1] Toeslag voor kleur naar wens + 20%
[2] Technische gegevens per element vanaf blz. 42
[3] Aansluitingen voor completto, zie blz. 37
Factor f_1 voor warmtecapaciteit 70/55/20 °C = 0,80, op 70/50/20 °C = 0,73 op 55/45/20 °C = 0,51.

Prijs in Euro voor standaardkleur RAL 9016[1] , normwarmtecapaciteit in Watt en inclusief standaard muurbevestiging

Zehnder Charleston verticaal

Standaard middenaansluiting onderaan (3476)

Φ_s = Volgens de norm EN 442 (ΔT 50K: 75/65/20 °C)

Bouwhoogte mm		3000									
						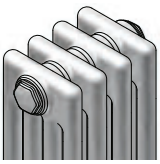		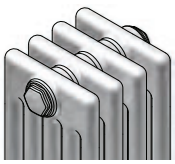		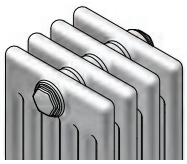	
Model		**2300**		**3300**		**4300**		**5300**		**6300**	
Bouwdiepte mm		62		100		136		173		210	
Factor voor 90/70/20°C ± [2]		1,30		1,30		1,30		1,30		1,30	
Prijs element €		**59,00**		**87,00**		**112,00**		**135,00**		**161,00**	
Bouwlengte		Φ_s	**Prijs**	Φ_s	**Prijs**	Φ_s	**Prijs**	Φ_s	**Prijs**	Φ_s	**Prijs**
Elementen	mm	Watt	**€**	Watt	**€**	Watt	**€**	Watt	**€**	Watt	**€**
4	184	804	**337,00**	1076	**449,00**	1380	**549,00**	1680	**641,00**	1964	**745,00**
5	230	1005	**396,00**	1345	**536,00**	1725	**661,00**	2100	**776,00**	2455	**906,00**
6	276	1206	**455,00**	1614	**623,00**	2070	**773,00**	2520	**911,00**	2946	**1.067,00**
7	322	1407	**514,00**	1883	**710,00**	2415	**885,00**	2940	**1.046,00**	3437	**1.228,00**
8	368	1608	**573,00**	2152	**797,00**	2760	**997,00**	3360	**1.181,00**	3928	**1.389,00**
9	414	1809	**632,00**	2421	**884,00**	3105	**1.109,00**	3780	**1.316,00**	4419	**1.550,00**
10	460	2010	**691,00**	2690	**971,00**	3450	**1.221,00**	4200	**1.451,00**	4910	**1.711,00**
11	506	2211	**750,00**	2959	**1.058,00**	3795	**1.333,00**	4620	**1.594,83**	5401	**1.880,83**
12	552	2412	**817,83**	3228	**1.153,83**	4140	**1.453,83**	5040	**1.729,83**	5892	**2.041,83**
13	598	2613	**876,83**	3497	**1.240,83**	4485	**1.565,83**	5460	**1.864,83**	6383	**2.202,83**
14	644	2814	**935,83**	3766	**1.327,83**	4830	**1.677,83**	5880	**1.999,83**	6874	**2.363,83**
15	690	3015	**994,83**	4035	**1.414,83**	5175	**1.789,83**	6300	**2.134,83**	7365	**2.524,83**
16	736	3216	**1.053,83**	4304	**1.501,83**	5520	**1.901,83**	6720	**2.269,83**	7856	**2.685,83**
17	782	3417	**1.112,83**	4573	**1.588,83**	5865	**2.013,83**	7140	**2.416,18**	8347	**2.858,18**
18	828	3618	**1.171,83**	4842	**1.675,83**	6210	**2.125,83**	7560	**2.551,18**	8838	**3.019,18**
19	874	3819	**1.230,83**	5111	**1.762,83**	6555	**2.237,83**	7980	**2.686,18**	9329	**3.180,18**
20	920	4020	**1.289,83**	5380	**1.849,83**	6900	**2.349,83**	8400	**2.821,18**	9820	**3.341,18**
21	966	4221	**1.348,83**	5649	**1.936,83**	7245	**2.461,83**	8820	**2.956,18**	10311	**3.502,18**
22	1012	4422	**1.419,18**	5918	**2.035,18**	7590	**2.585,18**	9240	**3.110,73**	10802	**3.682,73**
23	1058	4623	**1.478,18**	6187	**2.122,18**	7935	**2.697,18**	9660	**3.245,73**	11293	**3.843,73**
24	1104	4824	**1.537,18**	6456	**2.209,18**	8280	**2.809,18**	10080	**3.380,73**	11784	**4.004,73**
25	1150	5025	**1.596,18**	6725	**2.296,18**	8625	**2.921,18**	10500	**3.515,73**	12275	**4.165,73**
26	1196	5226	**1.655,18**	6994	**2.383,18**	8970	**3.033,18**	10920	**3.650,73**	12766	**4.326,73**
27	1242	5427	**1.714,18**	7263	**2.470,18**	9315	**3.145,18**	11340	**3.785,73**	13257	**4.487,73**
28	1288	5628	**1.773,18**	7532	**2.557,18**	9660	**3.257,18**	11760	**3.929,56**	13748	**4.657,56**
29	1334	5829	**1.832,18**	7801	**2.644,18**	10005	**3.369,18**	12180	**4.064,56**	14239	**4.818,56**
30	1380	6030	**1.891,18**	8070	**2.731,18**	10350	**3.481,18**	12600	**4.199,56**	14730	**4.979,56**
31	1426	6231	**1.950,18**	8339	**2.818,18**	10695	**3.593,18**	13020	**4.334,56**	15221	**5.140,56**
32	1472	6432	**2.028,73**	8608	**2.924,73**	11040	**3.724,73**	13440	**4.469,56**	15712	**5.301,56**
33	1518	6633	**2.087,73**	8877	**3.011,73**	11385	**3.836,73**	13860	**4.604,56**	16203	**5.462,56**
34	1564	6834	**2.146,73**	9146	**3.098,73**	11730	**3.948,73**	14280	**4.739,56**	16694	**5.623,56**
35	1610	7035	**2.205,73**	9415	**3.185,73**	12075	**4.060,73**	14700	**4.874,56**	17185	**5.784,56**
36	1656	7236	**2.264,73**	9684	**3.272,73**	12420	**4.172,73**	15120	**5.009,56**	17676	**5.945,56**
37	1702	7437	**2.323,73**	9953	**3.359,73**	12765	**4.284,73**	15540	**5.144,56**	18167	**6.106,56**
38	1748	7638	**2.382,73**	10222	**3.446,73**	13110	**4.396,73**	15960	**5.279,56**	18658	**6.267,56**
39	1794	7839	**2.441,73**	10491	**3.533,73**	13455	**4.508,73**	16380	**5.414,56**	19149	**6.428,56**
40	1840	8040	**2.500,73**	10760	**3.620,73**	13800	**4.620,73**	16800	**5.549,56**	19640	**6.589,56**

Toeslag completto[3] voor uitvoering ventiel boven, aansluiting onder gelijkzijdig - zonder thermostaatkop: € 133,00

Toeslag completto[3] voor uitvoering ventiel boven, aansluiting onder midden - zonder thermostaatkop: € 190,00

Toeslag completto[3] voor aansluiting ventiel onder, aansluiting onder gelijkzijdig - zonder thermostaatkop: € 158,00

Let op! Leeggewicht radiator hoger dan 100 kg

[1] Toeslag voor kleur naar wens + 20%
[2] Technische gegevens per element vanaf blz. 42
[3] Aansluitingen voor completto, zie blz. 37
Factor f_1 voor warmtecapaciteit 70/55/20 °C = 0,80, op 70/50/20 °C = 0,73 op 55/45/20 °C = 0,51.

Zehnder Charleston Retrofit

Oude DIN-Radiator

Zehnder Charleston Retrofit

Onderstaande tabel bevat een overzicht van oude DIN- en gietijzeren radiatoren met daarbij de vergelijkbare modellen van de Zehnder Charleston Retrofit. Een verandering van het bestaande leidingwerk is dan niet nodig.

1. De hart-op-hart afstand van de Zehnder Charleston Retrofit komt overeen met de uit te wisselen radiator.
2. De aansluitingen zijn in principe aan zijkant 3/8", ½", ¾" of 1" (1" alleen voor 3- tot 6-kolommer)
3. De capaciteit van het nieuwe model ligt iets boven het te vervangen model.
4. De bouwdiepte van de nieuwe radiator is minder diep dan de oude radiator, in sommige gevallen ook even diep.
5. De bouwlengte van elke element wijkt af van de oude maten, daarom zal de oude wandbevestiging in de meeste gevallen vervangen moeten worden.

Oud model stalen radiatoren DIN 4722 (vanaf 1938) Element lengte 45 mm							**Oud model stalen radiatoren buiten de norm (vanaf 1961)** Element lengte 50 mm						
Oude model	DIN 4722	Hart-op-hart afstand mm	Bouw hoogte mm	Bouw diepte mm	EN 442 75/65/20°C	**Nieuw model Charleston**	**Oude model**	Buiten de norm	Hart-op-hart afstand mm	Bouw hoogte mm	Bouw diepte mm	EN 442 75/65/20°C	**Nieuw model Charleston**
200/200	47	200	290	200	59	**6027**	**200/250**	59	200	300	250	74	**6027**
300/100	34	300	390	100	42	**3037**	**350/70**	33	350	430	70	41	**2041**
300/150	54	300	390	150	67	**4037**	**350/110**	41	350	450	110	52	**3042**
300/200	66	300	390	200	83	**5037**	**350/160**	57	350	450	160	72	**4042**
300/250	78	300	390	250	98	**6037**	**350/220**	75	350	450	220	94	**6042**
500/100	54	500	590	100	67	**3057**	**400/72**	32	400	480	72	40	**2046**
500/150	77	500	590	150	97	**4057**							
500/200	97	500	590	200	122	**5057**	**500/72**	39	500	580	72	49	**2056**
500/250	117	500	590	250	148	**6057**	**500/110**	55	500	600	110	69	**3057**
							500/160	75	500	600	160	94	**4057**
600/100	60	600	690	100	76	**3067**	**500/220**	98	500	600	220	123	**6057**
600/150	86	600	690	150	109	**4067**							
600/200	111	600	690	200	140	**5067**	**600/72**	45	600	680	72	57	**2066**
600/250	134	600	690	250	169	**6067**							
							900/72	68	900	980	72	86	**2096**
1000/100	92	1000	1090	100	116	**3107**	**900/110**	93	900	1000	110	117	**3097**
1000/150	133	1000	1090	150	167	**4107**	**900/160**	123	900	1000	160	155	**4097**
1000/200	169	1000	1090	200	213	**5107**	**900/160**	123	900	1000	160	155	**5097**
1000/250	205	1000	1090	250	258	**6107**	**900/220**	156	900	1000	220	196	**6097**

Prijs in Euro voor standaardkleur RAL 9016[1], normwarmtecapaciteit in Watt en inclusief standaard muurbevestiging

Zehnder Charleston Retrofit

Φ_s = Volgens de norm EN 442 (ΔT 50K: 75/65/20 °C)

Bouwhoogte mm		408		458		558		658		958		366	
Model		**2041**		**2046**		**2056**		**2066**		**2096**		**3037**	
Bouwdiepte mm		62		62		62		62		62		100	
Factor voor 90/70/20°C ± [2]		1,24		1,24		1,30		1,30		1,25		1,25	
Prijs element €		**18,89**		**19,37**		**20,21**		**21,46**		**23,51**		**20,53**	
Bouwlengte		Φ_s	**Prijs**	Φ_s	**Prijs**	Φ_s	**Prijs**	Φ_s	**Prijs**	Φ_s	**Prijs**	Φ_s	**Prijs**
Elementen	mm	Watt	**€**	Watt	**€**	Watt	**€**	Watt	**€**	Watt	**€**	Watt	**€**
4	184	128	**106,46**	140	**108,38**	168	**111,74**	192	**116,74**	268	**124,94**	152	**113,02**
5	230	160	**125,35**	175	**127,75**	210	**131,95**	240	**138,20**	335	**148,45**	190	**133,55**
6	276	192	**144,24**	210	**147,12**	252	**152,16**	288	**159,66**	402	**171,96**	228	**154,08**
7	322	224	**163,13**	245	**166,49**	294	**172,37**	336	**181,12**	469	**195,47**	266	**174,61**
8	368	256	**182,02**	280	**185,86**	336	**192,58**	384	**202,58**	536	**218,98**	304	**195,14**
9	414	288	**200,91**	315	**205,23**	378	**212,79**	432	**224,04**	603	**242,49**	342	**215,67**
10	460	320	**219,80**	350	**224,60**	420	**233,00**	480	**245,50**	670	**266,00**	380	**236,20**
11	506	352	**238,69**	385	**243,97**	462	**253,21**	528	**266,96**	737	**289,51**	418	**256,73**
12	552	384	**257,58**	420	**263,34**	504	**273,42**	576	**288,42**	804	**313,02**	456	**277,26**
13	598	416	**276,47**	455	**282,71**	546	**293,63**	624	**309,88**	871	**336,53**	494	**297,79**
14	644	448	**295,36**	490	**302,08**	588	**313,84**	672	**331,34**	938	**360,04**	532	**318,32**
15	690	480	**314,25**	525	**321,45**	630	**334,05**	720	**352,80**	1005	**383,55**	570	**338,85**
16	736	512	**333,14**	560	**340,82**	672	**354,26**	768	**374,26**	1072	**407,06**	608	**359,38**
17	782	544	**352,03**	595	**360,19**	714	**374,47**	816	**395,72**	1139	**430,57**	646	**379,91**
18	828	576	**370,92**	630	**379,56**	756	**394,68**	864	**417,18**	1206	**454,08**	684	**400,44**
19	874	608	**389,81**	665	**398,93**	798	**414,89**	912	**438,64**	1273	**477,59**	722	**420,97**
20	920	640	**408,70**	700	**418,30**	840	**435,10**	960	**460,10**	1340	**501,10**	760	**441,50**
21	966	672	**427,59**	735	**437,67**	882	**455,31**	1008	**481,56**	1407	**524,61**	798	**462,03**
22	1012	704	**446,48**	770	**457,04**	924	**475,52**	1056	**503,02**	1474	**548,12**	836	**482,56**
23	1058	736	**474,20**	805	**485,24**	966	**504,56**	1104	**533,31**	1541	**580,46**	874	**511,92**
24	1104	768	**493,09**	840	**504,61**	1008	**524,77**	1152	**554,77**	1608	**603,97**	912	**532,45**
25	1150	800	**511,98**	875	**523,98**	1050	**544,98**	1200	**576,23**	1675	**627,48**	950	**552,98**
26	1196	832	**530,87**	910	**543,35**	1092	**565,19**	1248	**597,69**	1742	**650,99**	988	**573,51**
27	1242	864	**549,76**	945	**562,72**	1134	**585,40**	1296	**619,15**	1809	**674,50**	1026	**594,04**
28	1288	896	**568,65**	980	**582,09**	1176	**605,61**	1344	**640,61**	1876	**698,01**	1064	**614,57**
29	1334	928	**587,54**	1015	**601,46**	1218	**625,82**	1392	**662,07**	1943	**721,52**	1102	**635,10**
30	1380	960	**606,43**	1050	**620,83**	1260	**646,03**	1440	**683,53**	2010	**745,03**	1140	**655,63**
31	1426	992	**625,32**	1085	**640,20**	1302	**666,24**	1488	**704,99**	2077	**768,54**	1178	**676,16**
32	1472	1024	**644,21**	1120	**659,57**	1344	**686,45**	1536	**726,45**	2144	**792,05**	1216	**696,69**
33	1518	1056	**663,10**	1155	**678,94**	1386	**706,66**	1584	**747,91**	2211	**815,56**	1254	**717,22**
34	1564	1088	**681,99**	1190	**698,31**	1428	**726,87**	1632	**769,37**	2278	**839,07**	1292	**737,75**
35	1610	1120	**700,88**	1225	**717,68**	1470	**747,08**	1680	**790,83**	2345	**862,58**	1330	**758,28**
36	1656	1152	**719,77**	1260	**737,05**	1512	**767,29**	1728	**812,29**	2412	**886,09**	1368	**778,81**
37	1702	1184	**738,66**	1295	**756,42**	1554	**787,50**	1776	**833,75**	2479	**909,60**	1406	**799,34**
38	1748	1216	**757,55**	1330	**775,79**	1596	**807,71**	1824	**855,21**	2546	**933,11**	1444	**819,87**
39	1794	1248	**776,44**	1365	**795,16**	1638	**827,92**	1872	**876,67**	2613	**956,62**	1482	**840,40**
40	1840	1280	**806,68**	1400	**825,88**	1680	**859,48**	1920	**909,48**	2680	**991,48**	1520	**872,28**

[1] Toeslag voor kleur naar wens + 20%
[2] Technische gegevens per element blz. 47

Factor f_1 voor warmtecapaciteit 70/55/20 °C = 0,80, op 70/50/20 °C = 0,73 op 55/45/20 °C = 0,51.

Prijs in Euro voor standaardkleur RAL 9016[1], normwarmtecapaciteit in Watt en inclusief standaard muurbevestiging

Zehnder Charleston Retrofit

Φ_s = Volgens de norm EN 442 (ΔT 50K: 75/65/20 °C)

Bouwhoogte	mm	416		566		666		966		1066		366	
												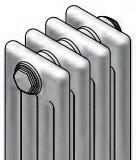	
Model		**3042**		**3057**		**3067**		**3097**		**3107**		**4037**	
Bouwdiepte	mm	100		100		100		100		100		136	
Factor voor 90/70/20°C ± [2]		1,25		1,26		1,26		1,27		1,27		1,25	
Prijs element	**€**	**21,17**		**22,98**		**24,87**		**27,99**		**31,56**		**22,63**	
Bouwlengte		Φ_s	**Prijs**	Φ_s	**Prijs**	Φ_s	**Prijs**	Φ_s	**Prijs**	Φ_s	**Prijs**	Φ_s	**Prijs**
Elementen	mm	Watt	**€**	Watt	**€**	Watt	**€**	Watt	**€**	Watt	**€**	Watt	**€**
4	184	172	**115,58**	228	**122,82**	268	**130,38**	368	**142,86**	400	**157,14**	200	**121,42**
5	230	215	**136,75**	285	**145,80**	335	**155,25**	460	**170,85**	500	**188,70**	250	**144,05**
6	276	258	**157,92**	342	**168,78**	402	**180,12**	552	**198,84**	600	**220,26**	300	**166,68**
7	322	301	**179,09**	399	**191,76**	469	**204,99**	644	**226,83**	700	**251,82**	350	**189,31**
8	368	344	**200,26**	456	**214,74**	536	**229,86**	736	**254,82**	800	**283,38**	400	**211,94**
9	414	387	**221,43**	513	**237,72**	603	**254,73**	828	**282,81**	900	**314,94**	450	**234,57**
10	460	430	**242,60**	570	**260,70**	670	**279,60**	920	**310,80**	1000	**346,50**	500	**257,20**
11	506	473	**263,77**	627	**283,68**	737	**304,47**	1012	**338,79**	1100	**378,06**	550	**279,83**
12	552	516	**284,94**	684	**306,66**	804	**329,34**	1104	**366,78**	1200	**409,62**	600	**302,46**
13	598	559	**306,11**	741	**329,64**	871	**354,21**	1196	**394,77**	1300	**441,18**	650	**325,09**
14	644	602	**327,28**	798	**352,62**	938	**379,08**	1288	**422,76**	1400	**472,74**	700	**347,72**
15	690	645	**348,45**	855	**375,60**	1005	**403,95**	1380	**450,75**	1500	**504,30**	750	**370,35**
16	736	688	**369,62**	912	**398,58**	1072	**428,82**	1472	**478,74**	1600	**544,69**	800	**392,98**
17	782	731	**390,79**	969	**421,56**	1139	**453,69**	1564	**506,73**	1700	**576,25**	850	**415,61**
18	828	774	**411,96**	1026	**444,54**	1206	**478,56**	1656	**534,72**	1800	**607,81**	900	**438,24**
19	874	817	**433,13**	1083	**467,52**	1273	**503,43**	1748	**562,71**	1900	**639,37**	950	**460,87**
20	920	860	**454,30**	1140	**490,50**	1340	**528,30**	1840	**590,70**	2000	**670,93**	1000	**483,50**
21	966	903	**475,47**	1197	**513,48**	1407	**553,17**	1932	**618,69**	2100	**702,49**	1050	**506,13**
22	1012	946	**496,64**	1254	**536,46**	1474	**578,04**	2024	**646,68**	2200	**734,05**	1100	**528,76**
23	1058	989	**526,64**	1311	**568,27**	1541	**611,74**	2116	**683,50**	2300	**765,61**	1150	**560,22**
24	1104	1032	**547,81**	1368	**591,25**	1608	**636,61**	2208	**711,49**	2400	**797,17**	1200	**582,85**
25	1150	1075	**568,98**	1425	**614,23**	1675	**661,48**	2300	**739,48**	2500	**828,73**	1250	**605,48**
26	1196	1118	**590,15**	1482	**637,21**	1742	**686,35**	2392	**767,47**	2600	**860,29**	1300	**628,11**
27	1242	1161	**611,32**	1539	**660,19**	1809	**711,22**	2484	**795,46**	2700	**891,85**	1350	**650,74**
28	1288	1204	**632,49**	1596	**683,17**	1876	**736,09**	2576	**823,45**	2800	**923,41**	1400	**673,37**
29	1334	1247	**653,66**	1653	**706,15**	1943	**760,96**	2668	**851,44**	2900	**954,97**	1450	**696,00**
30	1380	1290	**674,83**	1710	**729,13**	2010	**785,83**	2760	**879,43**	3000	**986,53**	1500	**718,63**
31	1426	1333	**696,00**	1767	**752,11**	2077	**810,70**	2852	**907,42**	3100	**1.029,44**	1550	**741,26**
32	1472	1376	**717,17**	1824	**775,09**	2144	**835,57**	2944	**935,41**	3200	**1.061,00**	1600	**763,89**
33	1518	1419	**738,34**	1881	**798,07**	2211	**860,44**	3036	**963,40**	3300	**1.092,56**	1650	**786,52**
34	1564	1462	**759,51**	1938	**821,05**	2278	**885,31**	3128	**991,39**	3400	**1.124,12**	1700	**809,15**
35	1610	1505	**780,68**	1995	**844,03**	2345	**910,18**	3220	**1.019,38**	3500	**1.155,68**	1750	**831,78**
36	1656	1548	**801,85**	2052	**867,01**	2412	**935,05**	3312	**1.047,37**	3600	**1.187,24**	1800	**854,41**
37	1702	1591	**823,02**	2109	**889,99**	2479	**959,92**	3404	**1.075,36**	3700	**1.218,80**	1850	**877,04**
38	1748	1634	**844,19**	2166	**912,97**	2546	**984,79**	3496	**1.103,35**	3800	**1.250,36**	1900	**899,67**
39	1794	1677	**865,36**	2223	**935,95**	2613	**1.009,66**	3588	**1.131,34**	3900	**1.281,92**	1950	**922,30**
40	1840	1720	**897,88**	2280	**970,28**	2680	**1.045,88**	3680	**1.170,68**	4000	**1.313,48**	2000	**956,28**

[1] Toeslag voor kleur naar wens + 20%
[2] Technische gegevens per element blz. 47

Factor f_1 voor warmtecapaciteit 70/55/20 °C = 0,80, op 70/50/20 °C = 0,73 op 55/45/20 °C = 0,51.

Prijs in Euro voor standaardkleur RAL 9016[1], normwarmtecapaciteit in Watt en inclusief standaard muurbevestiging

Zehnder Charleston Retrofit

Φ_s = Volgens de norm EN 442 (ΔT 50K: 75/65/20 °C)

Bouwhoogte mm		416		566		666		966		1066		366	
				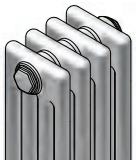								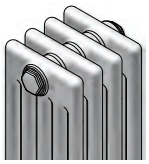	
Model		**4042**		**4057**		**4067**		**4097**		**4107**		**5037**	
Bouwdiepte mm		136		136		136		136		136		173	
Factor voor 90/70/20°C ± [2]		1,26		1,27		1,27		1,28		1,29		1,26	
Prijs element €		**18,89**		**19,37**		**20,21**		**21,46**		**23,51**		**20,53**	
Bouwlengte		Φ_s	**Prijs**	Φ_s	**Prijs**	Φ_s	**Prijs**	Φ_s	**Prijs**	Φ_s	**Prijs**	Φ_s	**Prijs**
Elementen	mm	Watt	**€**	Watt	**€**	Watt	**€**	Watt	**€**	Watt	**€**	Watt	**€**
4	184	228	**124,94**	296	**136,66**	344	**146,46**	480	**179,22**	528	**195,26**	248	**138,06**
5	230	285	**148,45**	370	**163,10**	430	**175,35**	600	**216,30**	660	**236,35**	310	**164,85**
6	276	342	**171,96**	444	**189,54**	516	**204,24**	720	**253,38**	792	**277,44**	372	**191,64**
7	322	399	**195,47**	518	**215,98**	602	**233,13**	840	**290,46**	924	**318,53**	434	**218,43**
8	368	456	**218,98**	592	**242,42**	688	**262,02**	960	**327,54**	1056	**359,62**	496	**245,22**
9	414	513	**242,49**	666	**268,86**	774	**290,91**	1080	**364,62**	1188	**400,71**	558	**272,01**
10	460	570	**266,00**	740	**295,30**	860	**319,80**	1200	**401,70**	1320	**441,80**	620	**298,80**
11	506	627	**289,51**	814	**321,74**	946	**348,69**	1320	**438,78**	1452	**482,89**	682	**325,59**
12	552	684	**313,02**	888	**348,18**	1032	**377,58**	1440	**475,86**	1584	**523,98**	744	**352,38**
13	598	741	**336,53**	962	**374,62**	1118	**406,47**	1560	**512,94**	1716	**565,07**	806	**379,17**
14	644	798	**360,04**	1036	**401,06**	1204	**435,36**	1680	**550,02**	1848	**606,16**	868	**405,96**
15	690	855	**383,55**	1110	**427,50**	1290	**464,25**	1800	**587,10**	1980	**647,25**	930	**432,75**
16	736	912	**407,06**	1184	**453,94**	1376	**493,14**	1920	**624,18**	2112	**697,17**	992	**459,54**
17	782	969	**430,57**	1258	**480,38**	1462	**522,03**	2040	**661,26**	2244	**738,26**	1054	**486,33**
18	828	1026	**454,08**	1332	**506,82**	1548	**550,92**	2160	**698,34**	2376	**779,35**	1116	**513,12**
19	874	1083	**477,59**	1406	**533,26**	1634	**579,81**	2280	**735,42**	2508	**820,44**	1178	**539,91**
20	920	1140	**501,10**	1480	**559,70**	1720	**608,70**	2400	**772,50**	2640	**861,53**	1240	**566,70**
21	966	1197	**524,61**	1554	**586,14**	1806	**637,59**	2520	**809,58**	2772	**902,62**	1302	**593,49**
22	1012	1254	**548,12**	1628	**612,58**	1892	**666,48**	2640	**846,66**	2904	**943,71**	1364	**620,28**
23	1058	1311	**580,46**	1702	**647,85**	1978	**704,20**	2760	**892,57**	3036	**984,80**	1426	**655,90**
24	1104	1368	**603,97**	1776	**674,29**	2064	**733,09**	2880	**929,65**	3168	**1.025,89**	1488	**682,69**
25	1150	1425	**627,48**	1850	**700,73**	2150	**761,98**	3000	**966,73**	3300	**1.066,98**	1550	**709,48**
26	1196	1482	**650,99**	1924	**727,17**	2236	**790,87**	3120	**1.003,81**	3432	**1.108,07**	1612	**736,27**
27	1242	1539	**674,50**	1998	**753,61**	2322	**819,76**	3240	**1.040,89**	3564	**1.149,16**	1674	**763,06**
28	1288	1596	**698,01**	2072	**780,05**	2408	**848,65**	3360	**1.077,97**	3696	**1.190,25**	1736	**789,85**
29	1334	1653	**721,52**	2146	**806,49**	2494	**877,54**	3480	**1.115,05**	3828	**1.231,34**	1798	**816,64**
30	1380	1710	**745,03**	2220	**832,93**	2580	**906,43**	3600	**1.152,13**	3960	**1.272,43**	1860	**843,43**
31	1426	1767	**768,54**	2294	**859,37**	2666	**935,32**	3720	**1.189,21**	4092	**1.324,87**	1922	**870,22**
32	1472	1824	**792,05**	2368	**885,81**	2752	**964,21**	3840	**1.226,29**	4224	**1.365,96**	1984	**897,01**
33	1518	1881	**815,56**	2442	**912,25**	2838	**993,10**	3960	**1.263,37**	4356	**1.407,05**	2046	**923,80**
34	1564	1938	**839,07**	2516	**938,69**	2924	**1.021,99**	4080	**1.300,45**	4488	**1.448,14**	2108	**950,59**
35	1610	1995	**862,58**	2590	**965,13**	3010	**1.050,88**	4200	**1.337,53**	4620	**1.489,23**	2170	**977,38**
36	1656	2052	**886,09**	2664	**991,57**	3096	**1.079,77**	4320	**1.374,61**	4752	**1.530,32**	2232	**1.004,17**
37	1702	2109	**909,60**	2738	**1.018,01**	3182	**1.108,66**	4440	**1.411,69**	4884	**1.571,41**	2294	**1.030,96**
38	1748	2166	**933,11**	2812	**1.044,45**	3268	**1.137,55**	4560	**1.448,77**	5016	**1.612,50**	2356	**1.057,75**
39	1794	2223	**956,62**	2886	**1.070,89**	3354	**1.166,44**	4680	**1.485,85**	5148	**1.653,59**	2418	**1.084,54**
40	1840	2280	**991,48**	2960	**1.108,68**	3440	**1.206,68**	4800	**1.534,28**	5280	**1.694,68**	2480	**1.122,68**

Let op! Leeggewicht radiator hoger dan 100 kg

[1] Toeslag voor kleur naar wens + 20%

[2] Technische gegevens per element blz. 47

Factor f_1 voor warmtecapaciteit 70/55/20 °C = 0,80, op 70/50/20 °C = 0,73 op 55/45/20 °C = 0,51.

Zehnder Charleston Retrofit

Φ_s = Volgens de norm EN 442 (ΔT 50K: 75/65/20 °C)

Bouwhoogte	mm	566		666		966		1066		266		366	
		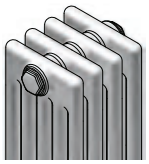				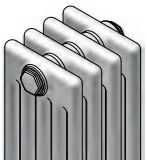				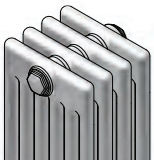			
Model		**5057**		**5067**		**5097**		**5107**		**6027**		**6037**	
Bouwdiepte	mm	173		173		173		173		210		210	
Factor voor 90/70/20°C ± [2]		1,27		1,28		1,30		1,30		1,27		1,26	
Prijs element	**€**	**31,51**		**35,60**		**43,24**		**50,18**		**29,89**		**31,74**	
Bouwlengte		Φ_s	**Prijs**	Φ_s	**Prijs**	Φ_s	**Prijs**	Φ_s	**Prijs**	Φ_s	**Prijs**	Φ_s	**Prijs**
Elementen	mm	Watt	**€**	Watt	**€**	Watt	**€**	Watt	**€**	Watt	**€**	Watt	**€**
4	184	376	**156,94**	432	**173,30**	600	**203,86**	644	**231,62**	220	**150,46**	296	**157,86**
5	230	470	**188,45**	540	**208,90**	750	**247,10**	805	**281,80**	275	**180,35**	370	**189,60**
6	276	564	**219,96**	648	**244,50**	900	**290,34**	966	**331,98**	330	**210,24**	444	**221,34**
7	322	658	**251,47**	756	**280,10**	1050	**333,58**	1127	**382,16**	385	**240,13**	518	**253,08**
8	368	752	**282,98**	864	**315,70**	1200	**376,82**	1288	**432,34**	440	**270,02**	592	**284,82**
9	414	846	**314,49**	972	**351,30**	1350	**420,06**	1449	**482,52**	495	**299,91**	666	**316,56**
10	460	940	**346,00**	1080	**386,90**	1500	**463,30**	1610	**532,70**	550	**329,80**	740	**348,30**
11	506	1034	**377,51**	1188	**422,50**	1650	**506,54**	1771	**591,71**	605	**359,69**	814	**380,04**
12	552	1128	**409,02**	1296	**458,10**	1800	**549,78**	1932	**641,89**	660	**389,58**	888	**411,78**
13	598	1222	**440,53**	1404	**493,70**	1950	**593,02**	2093	**692,07**	715	**419,47**	962	**443,52**
14	644	1316	**472,04**	1512	**529,30**	2100	**636,26**	2254	**742,25**	770	**449,36**	1036	**475,26**
15	690	1410	**503,55**	1620	**564,90**	2250	**679,50**	2415	**792,43**	825	**479,25**	1110	**507,00**
16	736	1504	**535,06**	1728	**600,50**	2400	**731,57**	2576	**842,61**	880	**509,14**	1184	**538,74**
17	782	1598	**566,57**	1836	**636,10**	2550	**774,81**	2737	**892,79**	935	**539,03**	1258	**570,48**
18	828	1692	**598,08**	1944	**671,70**	2700	**818,05**	2898	**942,97**	990	**568,92**	1332	**602,22**
19	874	1786	**629,59**	2052	**707,30**	2850	**861,29**	3059	**993,15**	1045	**598,81**	1406	**633,96**
20	920	1880	**661,10**	2160	**742,90**	3000	**904,53**	3220	**1.043,33**	1100	**628,70**	1480	**665,70**
21	966	1974	**692,61**	2268	**778,50**	3150	**947,77**	3381	**1.104,86**	1155	**658,59**	1554	**697,44**
22	1012	2068	**724,12**	2376	**814,10**	3300	**991,01**	3542	**1.155,04**	1210	**688,48**	1628	**729,18**
23	1058	2162	**764,46**	2484	**858,53**	3450	**1.034,25**	3703	**1.205,22**	1265	**727,20**	1702	**769,75**
24	1104	2256	**795,97**	2592	**894,13**	3600	**1.077,49**	3864	**1.255,40**	1320	**757,09**	1776	**801,49**
25	1150	2350	**827,48**	2700	**929,73**	3750	**1.120,73**	4025	**1.305,58**	1375	**786,98**	1850	**833,23**
26	1196	2444	**858,99**	2808	**965,33**	3900	**1.163,97**	4186	**1.355,76**	1430	**816,87**	1924	**864,97**
27	1242	2538	**890,50**	2916	**1.000,93**	4050	**1.207,21**	4347	**1.405,94**	1485	**846,76**	1998	**896,71**
28	1288	2632	**922,01**	3024	**1.036,53**	4200	**1.250,45**	4508	**1.456,12**	1540	**876,65**	2072	**928,45**
29	1334	2726	**953,52**	3132	**1.072,13**	4350	**1.293,69**	4669	**1.506,30**	1595	**906,54**	2146	**960,19**
30	1380	2820	**985,03**	3240	**1.107,73**	4500	**1.348,28**	4830	**1.556,48**	1650	**936,43**	2220	**991,93**
31	1426	2914	**1.016,54**	3348	**1.143,33**	4650	**1.391,52**	4991	**1.626,21**	1705	**966,32**	2294	**1.023,67**
32	1472	3008	**1.048,05**	3456	**1.178,93**	4800	**1.434,76**	5152	**1.676,39**	1760	**996,21**	2368	**1.055,41**
33	1518	3102	**1.079,56**	3564	**1.214,53**	4950	**1.478,00**	5313	**1.726,57**	1815	**1.026,10**	2442	**1.087,15**
34	1564	3196	**1.111,07**	3672	**1.250,13**	5100	**1.521,24**	5474	**1.776,75**	1870	**1.055,99**	2516	**1.118,89**
35	1610	3290	**1.142,58**	3780	**1.285,73**	5250	**1.564,48**	5635	**1.826,93**	1925	**1.085,88**	2590	**1.150,63**
36	1656	3384	**1.174,09**	3888	**1.321,33**	5400	**1.607,72**	5796	**1.877,11**	1980	**1.115,77**	2664	**1.182,37**
37	1702	3478	**1.205,60**	3996	**1.356,93**	5550	**1.650,96**	5957	**1.927,29**	2035	**1.145,66**	2738	**1.214,11**
38	1748	3572	**1.237,11**	4104	**1.392,53**	5700	**1.694,20**	6118	**1.977,47**	2090	**1.175,55**	2812	**1.245,85**
39	1794	3666	**1.268,62**	4212	**1.428,13**	5850	**1.737,44**	6279	**2.027,65**	2145	**1.205,44**	2886	**1.277,59**
40	1840	3760	**1.311,48**	4320	**1.475,08**	6000	**1.780,68**	6440	**2.077,83**	2200	**1.246,68**	2960	**1.320,68**

Let op! Leeggewicht radiator hoger dan 100 kg

[1] Toeslag voor kleur naar wens + 20%

[2] Technische gegevens per element blz. 47

Factor f_1 voor warmtecapaciteit 70/55/20 °C = 0,80, op 70/50/20 °C = 0,73 op 55/45/20 °C = 0,51.

Prijs in Euro voor standaardkleur RAL 9016[1], normwarmtecapaciteit in Watt en inclusief standaard muurbevestiging

Zehnder Charleston Retrofit

Φ_s = Volgens de norm EN 442 (ΔT 50K: 75/65/20 °C)

Bouwhoogte mm		416		566		666		966		1066	
								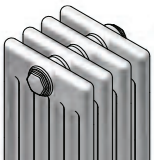			
Model		**6042**		**6057**		**6067**		**6097**		**6107**	
Bouwdiepte mm		210		210		210		210		210	
Factor voor 90/70/20°C ± [2]		1,27		1,28		1,30		1,31		1,32	
Prijs element €		**32,89**		**36,63**		**41,77**		**50,61**		**59,67**	
Bouwlengte		Φ_s	**Prijs**	Φ_s	**Prijs**	Φ_s	**Prijs**	Φ_s	**Prijs**	Φ_s	**Prijs**
Elementen	mm	Watt	**€**	Watt	**€**	Watt	**€**	Watt	**€**	Watt	**€**
4	184	336	**162,46**	444	**177,42**	516	**197,98**	716	**233,34**	772	**269,58**
5	230	420	**195,35**	555	**214,05**	645	**239,75**	895	**283,95**	965	**329,25**
6	276	504	**228,24**	666	**250,68**	774	**281,52**	1074	**334,56**	1158	**388,92**
7	322	588	**261,13**	777	**287,31**	903	**323,29**	1253	**385,17**	1351	**448,59**
8	368	672	**294,02**	888	**323,94**	1032	**365,06**	1432	**435,78**	1544	**508,26**
9	414	756	**326,91**	999	**360,57**	1161	**406,83**	1611	**486,39**	1737	**567,93**
10	460	840	**359,80**	1110	**397,20**	1290	**448,60**	1790	**537,00**	1930	**627,60**
11	506	924	**392,69**	1221	**433,83**	1419	**490,37**	1969	**587,61**	2123	**696,10**
12	552	1008	**425,58**	1332	**470,46**	1548	**532,14**	2148	**638,22**	2316	**755,77**
13	598	1092	**458,47**	1443	**507,09**	1677	**573,91**	2327	**688,83**	2509	**815,44**
14	644	1176	**491,36**	1554	**543,72**	1806	**615,68**	2506	**739,44**	2702	**875,11**
15	690	1260	**524,25**	1665	**580,35**	1935	**657,45**	2685	**790,05**	2895	**934,78**
16	736	1344	**557,14**	1776	**616,98**	2064	**699,22**	2864	**849,49**	3088	**994,45**
17	782	1428	**590,03**	1887	**653,61**	2193	**740,99**	3043	**900,10**	3281	**1.054,12**
18	828	1512	**622,92**	1998	**690,24**	2322	**782,76**	3222	**950,71**	3474	**1.113,79**
19	874	1596	**655,81**	2109	**726,87**	2451	**824,53**	3401	**1.001,32**	3667	**1.173,46**
20	920	1680	**688,70**	2220	**763,50**	2580	**866,30**	3580	**1.051,93**	3860	**1.233,13**
21	966	1764	**721,59**	2331	**800,13**	2709	**908,07**	3759	**1.102,54**	4053	**1.304,15**
22	1012	1848	**754,48**	2442	**836,76**	2838	**949,84**	3938	**1.153,15**	4246	**1.363,82**
23	1058	1932	**796,20**	2553	**882,22**	2967	**1.000,44**	4117	**1.203,76**	4439	**1.423,49**
24	1104	2016	**829,09**	2664	**918,85**	3096	**1.042,21**	4296	**1.254,37**	4632	**1.483,16**
25	1150	2100	**861,98**	2775	**955,48**	3225	**1.083,98**	4475	**1.304,98**	4825	**1.542,83**
26	1196	2184	**894,87**	2886	**992,11**	3354	**1.125,75**	4654	**1.355,59**	5018	**1.602,50**
27	1242	2268	**927,76**	2997	**1.028,74**	3483	**1.167,52**	4833	**1.406,20**	5211	**1.662,17**
28	1288	2352	**960,65**	3108	**1.065,37**	3612	**1.209,29**	5012	**1.456,81**	5404	**1.721,84**
29	1334	2436	**993,54**	3219	**1.102,00**	3741	**1.251,06**	5191	**1.507,42**	5597	**1.781,51**
30	1380	2520	**1.026,43**	3330	**1.138,63**	3870	**1.292,83**	5370	**1.569,38**	5790	**1.841,18**
31	1426	2604	**1.059,32**	3441	**1.175,26**	3999	**1.334,60**	5549	**1.619,99**	5983	**1.920,40**
32	1472	2688	**1.092,21**	3552	**1.211,89**	4128	**1.376,37**	5728	**1.670,60**	6176	**1.980,07**
33	1518	2772	**1.125,10**	3663	**1.248,52**	4257	**1.418,14**	5907	**1.721,21**	6369	**2.039,74**
34	1564	2856	**1.157,99**	3774	**1.285,15**	4386	**1.459,91**	6086	**1.771,82**	6562	**2.099,41**
35	1610	2940	**1.190,88**	3885	**1.321,78**	4515	**1.501,68**	6265	**1.822,43**	6755	**2.159,08**
36	1656	3024	**1.223,77**	3996	**1.358,41**	4644	**1.543,45**	6444	**1.873,04**	6948	**2.218,75**
37	1702	3108	**1.256,66**	4107	**1.395,04**	4773	**1.585,22**	6623	**1.923,65**	7141	**2.278,42**
38	1748	3192	**1.289,55**	4218	**1.431,67**	4902	**1.626,99**	6802	**1.974,26**	7334	**2.338,09**
39	1794	3276	**1.322,44**	4329	**1.468,30**	5031	**1.668,76**	6981	**2.024,87**	7527	**2.397,76**
40	1840	3360	**1.366,68**	4440	**1.516,28**	5160	**1.721,88**	7160	**2.075,48**	7720	**2.457,43**

Let op! Leeggewicht radiator hoger dan 100 kg

[1] Toeslag voor kleur naar wens + 20%

[2] Technische gegevens per element blz. 47

Factor f_1 voor warmtecapaciteit 70/55/20 °C = 0,80, op 70/50/20 °C = 0,73 op 55/45/20 °C = 0,51.

Zehnder Charleston

	Prijs €
Geheel gelaste uitvoering Hogedrukuitvoering max. 18 bar (niet bij Completto-uitvoering) 2- tot 3-kolommer 4- tot 6-kolommer per extra nippelplaats (boven en onder)	 **180,00 per radiator** **265,00 per radiator** **91,00**
Dompelbuis Bij gelijkzijdig aangesloten Zehnder Charleston wordt op aanvraag vanaf het volgende elementenaantal c.q. bouwlengte een aanvoer-dompelbuis op 2/3 van de radiatorlengte ingebouwd, om de in de catalogus aangegeven warmtecapaciteit te garanderen (toeslag). 2-kolommer vanaf 87 leden = bouwlengte 4002 mm 3-kolommer vanaf 85 leden = bouwlengte 3910 mm 4-kolommer vanaf 81 leden = bouwlengte 3726 mm 5-kolommer vanaf 71 leden = bouwlengte 3266 mm 6-kolommer vanaf 55 leden = bouwlengte 2530 mm 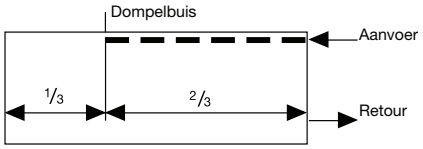	**165,00 per radiator**
Tussenbouwhoogten Berekening naar eerstvolgende bouwhoogte uit catalogus	**toeslag 25%**
Uitvoeringen gehoekt of gebogen (zie blz. 34)	**op aanvraag**
Uitvoeringen boven bouwhoogte 3000 mm	**op aanvraag**
Ophangbeugel aangelast Altijd op aanvraag in verband met maximale aantal elementen per stuk	**11,50**
Gegalvaniseerde uitvoering	**toeslag 20%+** **€ 12,00 per kg**

Uitgangsbasis voor de berekening van de procentuele toeslag is de uitvoering ‘standaardkleur’.

Zehnder Charleston

Gebogen uitvoering

uitvoering	schets / sjabloon	Prijs €
Zehnder Charleston zijn vanaf de volgende buitenradius leverbaar: 2-kolommer: 400 mm 3-kolommer: 650 mm 4-kolommer: 750 mm 5-kolommer: 900 mm 6-kolommer: 1000 mm Bij de Zehnder Charleston Completto worden de eerste drie elementen niet meegebogen. Bij bestelling stabiel sjabloon meesturen.	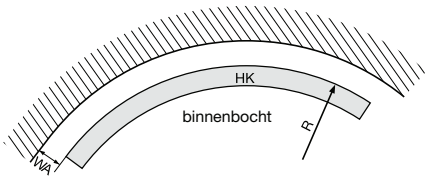	**op aanvraag**
	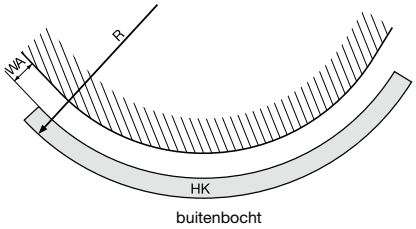	**op aanvraag**

Gehoekt uitvoering

uitvoering	schets / sjabloon	Prijs €
Speciale uitvoering gehoekt leverbaar van 90° tot 179°. Bij offerte-aanvraag maatschets met de volgende gegevens toevoegen: Maten L_1, L_2, L_3 in mm, hoek $\alpha 1$, $\alpha 2$ in graden. Bij bestelling stabiel sjabloon meesturen.	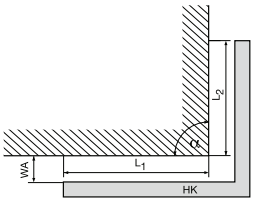	**op aanvraag**
	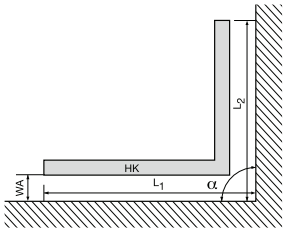	**op aanvraag**
	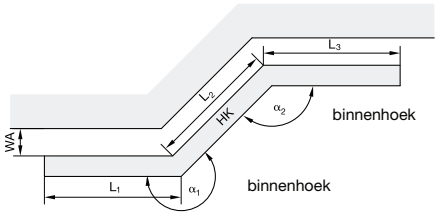	**op aanvraag**

Bij bestellingen of prijsaanvragen voor gebogen en gehoekte radiatoren graag een sjabloon of maatschets met al in de bovenstaande schets aangegeven maten meesturen.

HK = radiator
WA = wandafstand
R = radius
α_1, α_2 = hoek [°]
L_1, L_2, L_3 = lengten

Maten in mm

Zehnder Charleston

Aansluitmogelijkheden	Prijs €	Maatschets: vooraanzicht, zijaanzicht en bovenaanzicht
Standaard aansluiting 2-pijpsysteem met extern ventiel		
gelijkzijdig, wisselzijdig S001 1276 * Δ, 7612 * Δ 1672 * Δ, 7216 * Δ	**zonder meer-prijs**	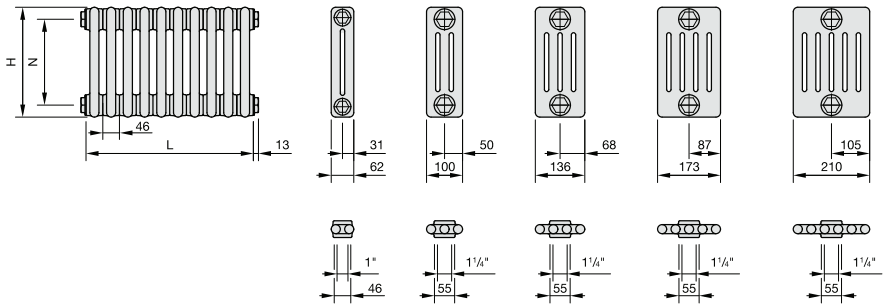
* 2716 Δ, 6172 * Δ	**70,10**	
2670 *, 6210 *	**70,10**	
1706 Δ, 7102 Δ	**70,10**	
van onder naar onder 3570 *, 5310 * Completto zie blz. 37	**70,10**	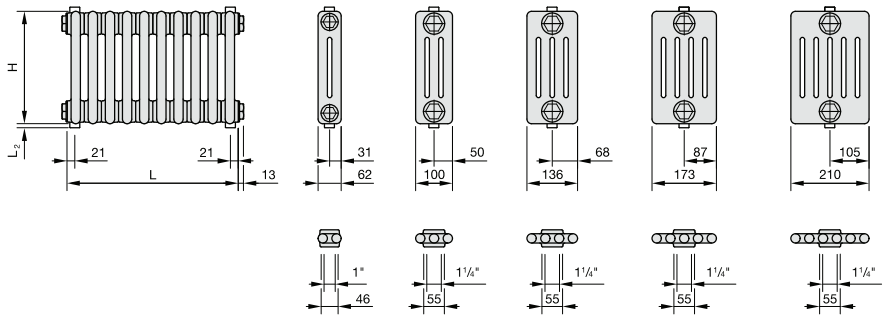
van boven naar boven 9806 Δ, 8902 Δ	**70,10**	
van boven naar onder 9570 *, 8310 *	**70,10**	
van onder naar boven * 3816 Δ, 5972 * Δ	**70,10**	

H = bouwhoogte
L = bouwlengte
N = nippelafstand
L2 = 1/2 “ = 6 mm 3/4 “ = 15 mm
* = ontluchting
Δ = aftap

Maten in mm

Zehnder Charleston

Aansluitmogelijkheden	Prijs €	Maatschets: vooraanzicht, zijaanzicht en bovenaanzicht
Standaard aansluiting 2-pijpsysteem met extern ventiel		
van onder naar onder, enkelzijdig 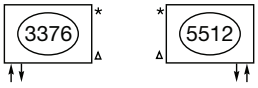 Completto zie blz. 37	**70,10**	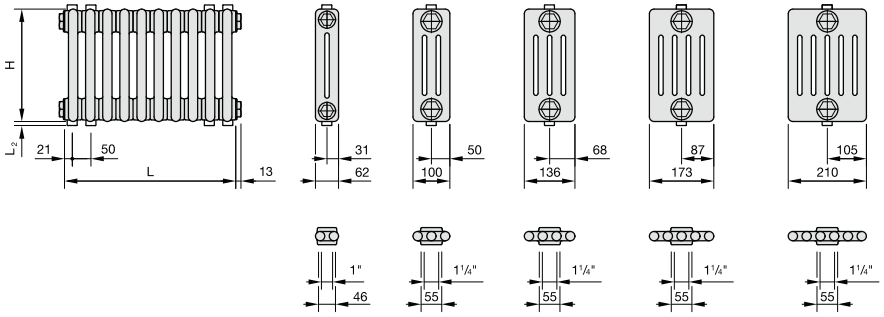
van boven naar boven, enkelzijdig 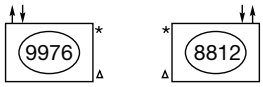 	**70,10**	
van onder naar onder, midden, retour aan ontluchtingszijde Completto zie blz. 37	**70,10**	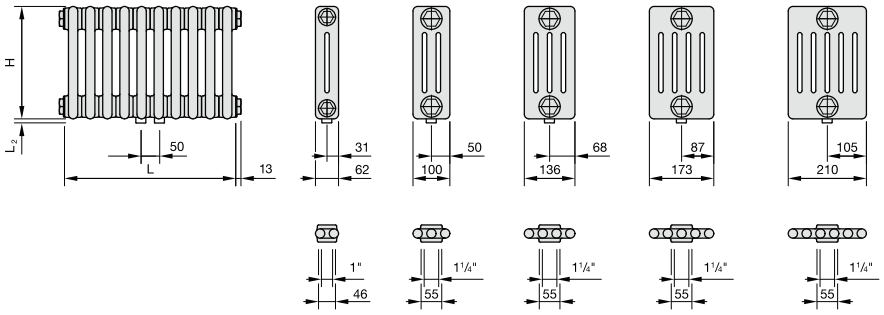
Standaard aansluiting 1-pijpsysteem met extern ventiel		
voor lansventiel horizontaal bij bestelling fabricaat opgeven en lansdiameter 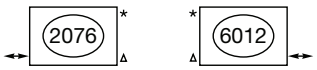 	**zonder meer-prijs**	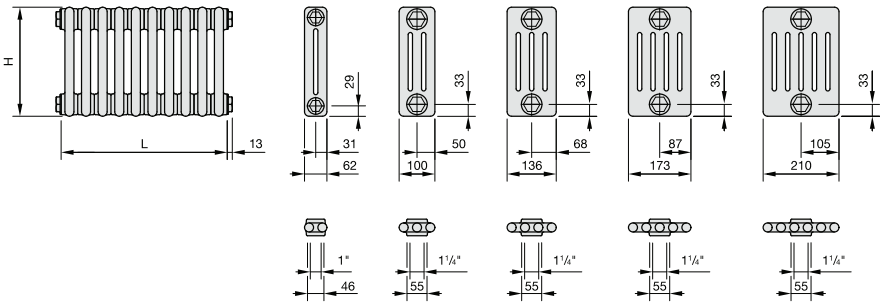
voor lansventiel verticaal bij bestelling fabricaat opgeven en lansdiameter 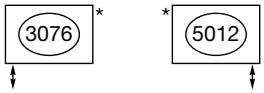 	**70,10**	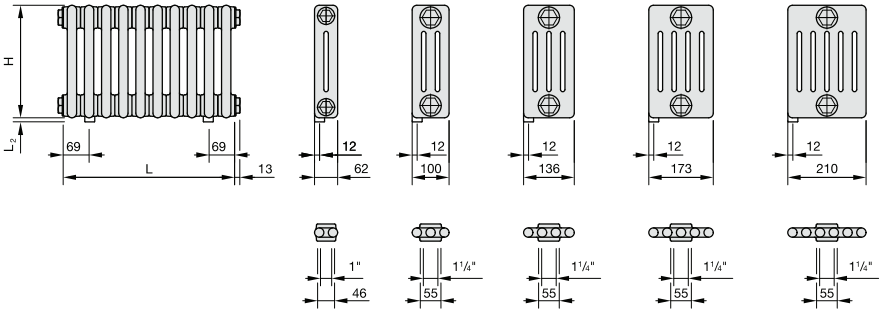

H = bouwhoogte
L = bouwlengte
N = nippelafstand
L2 = 1/2 “ = 6 mm 3/4 “ = 15 mm
* = ontluchting
Δ = aftap

Maten in mm

Zehnder Charleston

Aansluitmogelijkheden	Prijs €	Maatschets: vooraanzicht, zijaanzicht en bovenaanzicht
Completto aansluiting met geïntregeerd ventiel (prijs zonder thermostaatkop)		
Ventielinbouw boven aansluiting enkelzijdig 50 mm 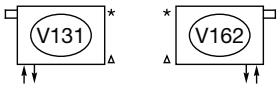 	**133,00**	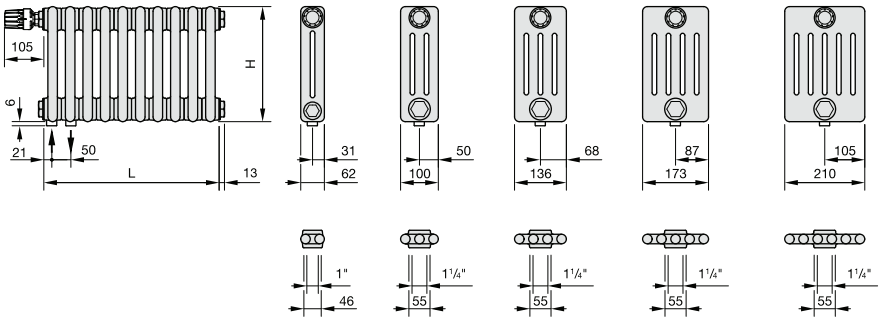
Ventielinbouw onder, aansluiting enkelzijdig 50 mm 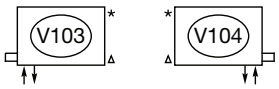 	**158,00**	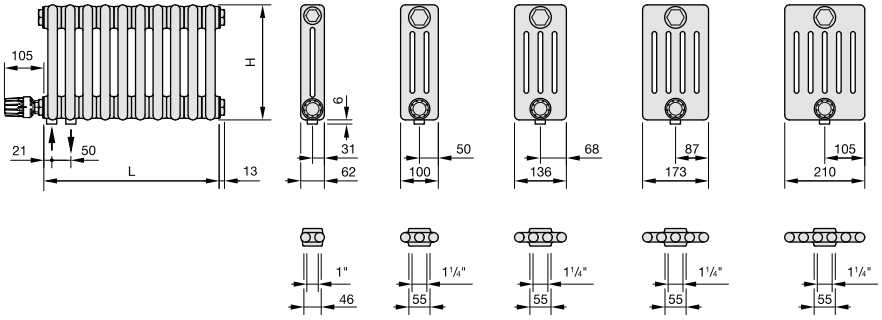 Verminderde afgifte, 1e element ivm ontoereikende circulatie.
Ventielinbouw boven, aansluiting midden 50 mm 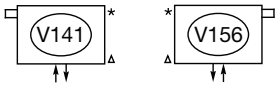 	**190,00**	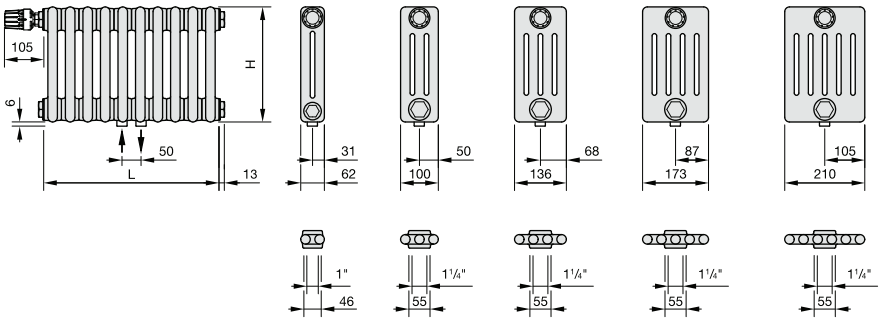
Ventielinbouw boven aansluiting wisselzijdig 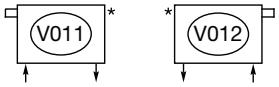 	**133,00**	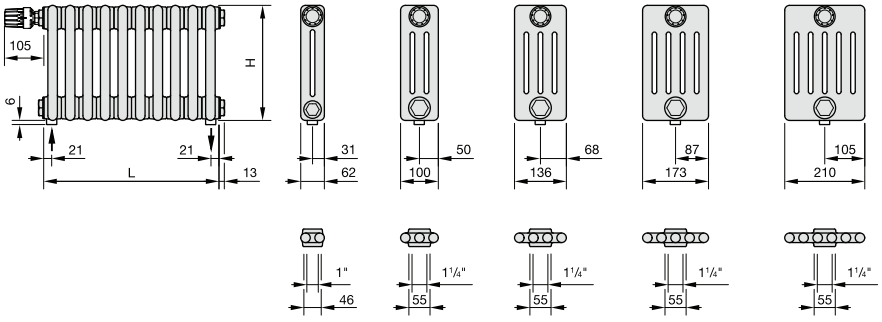

Specificatie Ventiel
Ventiel met voorinstelling OV 1“ (voor 2-kolommer), OV 5/4“ (voor 4- tot 6-kolommer) fabrieksmatig ingebouwd, Maximale geadviseerde doorstroming 250 l/h. Technische gegevens en drukverlies diagram op aanvraag.

H = bouwhoogte
L = bouwlengte
N = nippelafstand
* = ontluchting
Δ = aftap

Maten in mm

Zehnder Charleston, Zehnder Charleston Retrofit

met EasyFix

Installatie advies voor situaties met normale of hogere eisen. Voor zeer hoge eisen (b.v. school) vragen we u contact met ons op te nemen.

Bevestigingsdetails voor de toebehorenset SMB

Set SMB 30-75

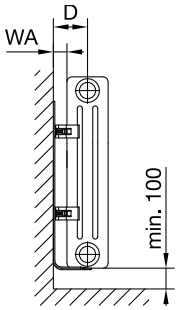

Afstand D:

2-kolommer	66 mm
3-kolommer	85 mm
4-kolommer	103 mm
5-kolommer	122 mm
6-kolommer	140 mm

Set SMB 2T

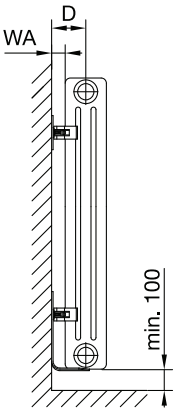

Afstand D:

2-kolommer	66 mm
3-kolommer	85 mm
4-kolommer	103 mm
5-kolommer	122 mm
6-kolommer	140 mm

Model					
Toepassing	Wandafstand in mm	Aantal beugels in de set	Artikelnummer 1) set in Ral 9016	€/Set Ral 9016	€/Set kleur
H = 300-369					
alle modellen					
L = 4-22 L = 23-39 L = 40-50 L = 50-60	35	2 x SMB30 3 x SMB30 4 x SMB30 5 x SMB30	173521 173621 173721 173821	**30,90** **39,73** **51,08** **70,63**	**37,08** **47,68** **61,29** **84,76**
H = 370-484					
alle modellen					
L = 4-22 L = 23-39 L = 40-50 L = 50-60	35	2 x SMB40 3 x SMB40 4 x SMB40 5 x SMB40	173531 173631 173731 173831	**30,90** **39,73** **51,08** **70,63**	**37,08** **47,68** **61,29** **84,76**
H = 485-679					
alle modellen					
L = 4-22 L = 23-39 L = 40-50 L = 50-60	35	2 x SMB50 3 x SMB50 4 x SMB50 5 x SMB50	173541 173641 173741 173841	**30,90** **39,73** **51,08** **70,63**	**37,08** **47,68** **61,29** **84,76**
H = 680-1000					
2- tot 4 kolommer					
L = 4-22 L = 23-39 L = 40-55 L = 56-65	35	2 x SMB75 3 x SMB75 4 x SMB75 5 x SMB75	173551 173651 173751 173851	**30,90** **39,73** **51,08** **70,63**	**37,08** **47,68** **61,29** **84,76**
5 en 6 kolommer					
L = 4-15 L = 16-29 L = 30-42 L = 43-55	35	2 x SMB75 3 x SMB75 4 x SMB75 5 x SMB75	173551 173651 173751 173851	**30,90** **39,73** **51,08** **70,63**	**37,08** **47,68** **61,29** **84,76**
H = 1001-1500					
2- tot 4 kolommer					
L = 4-15 L = 16-30 L = 31-45 L = 46-60	35	2 x SMB2T 3 x SMB2T 4 x SMB2T 5 x SMB2T	173511 173611 173711 173811	**30,90** **39,73** **51,08** **70,63**	**37,08** **47,68** **61,29** **84,76**
5 en 6 kolommer					
L = 4-10 L = 11-20 L = 21-30 L = 31-40	35	2 x SMB2T 3 x SMB2T 4 x SMB2T 5 x SMB2T	173511 173611 173711 173811	**30,90** **39,73** **51,08** **70,63**	**37,08** **47,68** **61,29** **84,76**
H = 1501-2200					
2- tot 4 kolommer					
L = 4-11 L = 12-21 L = 22-31 L = 32-41	35	2 x SMB2T 3 x SMB2T 4 x SMB2T 5 x SMB2T	173511 173611 173711 173811	**30,90** **39,73** **51,08** **70,63**	**37,08** **47,68** **61,29** **84,76**
5 en 6 kolommer					
L = 4-10 L = 11-16 L = 17-21 L = 22-27	35	2 x SMB2T 3 x SMB2T 4 x SMB2T 5 x SMB2T	173511 173611 173711 173811	**30,90** **39,73** **51,08** **70,63**	**37,08** **47,68** **61,29** **84,76**

H = Bouwhoogte van de radiator in mm L = Bouwlengte van de radiator in mm D = maat wand tot midden aansluiting

1) de artikelnummers van de sets in kleur worden verkregen door het eindcijfer 1 te vervangen door eindcijfer 9

Zehnder Charleston, Zehnder Charleston Retrofit

met CVD

Installatie advies voor situaties met normale of hogere eisen. Voor zeer hoge eisen (b.v. school) vragen we u contact met ons op te nemen.

Bevestigingsdetails voor de toebehorenset CVD

Set CVD

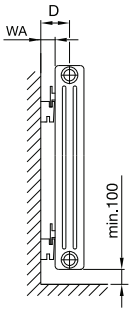

Afstand D:

2-kolommer	59 mm
3-kolommer	78 mm
4-kolommer	96 mm
5-kolommer	114 mm
6-kolommer	133 mm

Afbeelding	Schets zijaanzicht	Model					
		Toepassing	Wandafstand in mm	Aantal beugels in de set	Artikelnummer [1] set in Ral 9016	€/Set Ral 9016	€/Set kleur
		alle modellen					
		Bouwhoogte 260 - 1000 mm met uittilzekering					
		L = 4-20 El. L = 21-40 El. L = 41-60 El.	28	4 x BH + CVD 0 6 x BH + CVD 0 8 x BH + CVD 0	774401 774601 774801	**30,90** **39,73** **51,08**	**37,08** **47,68** **61,29**
		Bouwhoogte 1100 - 1500 mm met uittilzekering					
		L = 4-20 El. L = 21-40 El. L = 41-60 El.	28	4 x BH + CVD 0 8 x BH + CVD 0 10 x BH + CVD 0	774401 774801 774901	**30,90** **51,08** **70,63**	**37,08** **61,29** **84,76**
		2- tot 5-kolommer					
		Bouwhoogte 1600 - 2200 mm met uittilzekering					
		L = 4-10 El. L = 11-20 El. L = 21-30 El. L = 31-40 El.	28	4 x BH + CVD 0 6 x BH + CVD 0 8 x BH + CVD 0 10 x BH + CVD 0	774401 774601 774801 774901	**30,90** **39,73** **51,08** **70,63**	**37,08** **47,68** **61,29** **84,76**
		6-kolommer					
		Bouwhoogte 1600 - 2200 mm met uittilzekering					
		L = 4-10 El. L = 11-20 El. L = 21-30 El. L = 31-40 El.	28	4 x BH + CVD 0 8 x BH + CVD 0 10 x BH + CVD 0 14 x BH + CVD 0	774401 774801 774901 774401 + 774901	**30,90** **51,08** **70,63** **101,53**	**37,08** **61,29** **84,76** **121,84**

Zehnder Charleston, Zehnder Charleston Retrofit

Vloer bevestiging (maximale hoogte Charleston 500 mm, hoger clipholders benodigd)

Afbeelding	Beschrijving	Model					
		Toepassing	Consoles aantal en type	Artikelnummer Ral 9016	Artikelnummer kleur	€/Set Ral 9016	€/Set kleur
Voetconsole HFK	**Voetconsole HFK** Inclusief afdekkap. Hoogte instelbaar 140 - 170 mm.	L = 4-20 El. L = 21-40 El. L = 41-60 El. L = 61-80 El.	2 x HFK 3 x HFK 4 x HFK 5 x HFK	754551 754561 2 x 754551 754551 + 754561	754559 754569 2 x 754559 754559 + 754569	**120,00** **180,00** **240,00** **300,00**	**144,00** **217,00** **288,00** **361,00**

Afbeelding	Beschrijving	Model				
		Toepassing	Consoles aantal	Artikelnummer 120 - 170	Artikelnummer 170 -350	€/Set
Aangelast	**Voetconsole aangelast** exclusief afdekkap. hoogte verstelbaar 120 - 170 of 170 - 350 In kleur van de radiator	L = 4-20 El. L = 21-40 El. L = 41-60 El. L = 61-80 El.	2 3 4 5	WF120	WF170	**190,00** **285,00** **380,00** **475,00**

Afbeelding	Beschrijving	Model			
		Toepassing	Voeten aantal	Artikelnummer	€/Set
Voet aangelast	**Voet aangelast (Relax)** Vaste hoogte 100 mm In kleur van de radiator	L = 4-20 El. L = 21-40 El. L = 41-60 El. L = 61-80 El.	2 3 4 5	WF100	**110,00** **165,00** **220,00** **275,00**

Zehnder Charleston

Uitvoering Charleston, maten voor boren bij gebruik van CVD consoles (bovenste boorgat)

Aantal bevestigingen	2 assen / 4 consoles	3 assen / 6 consoles	4 assen / 8 consoles
	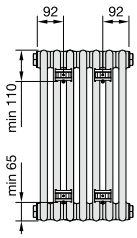	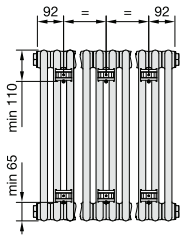 Bij oneven aantal elementen moet de middelste as met 23 mm worden verzet	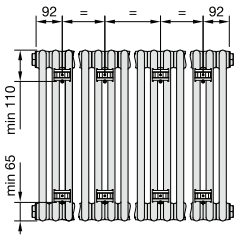

Detail ophanging

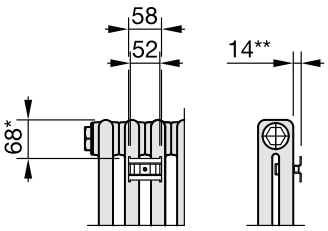

Uitvoering Charleston, maten voor boren bij gebruik van EasyFix consoles

voor bouwhoogte	SMB 2T H = 245-299	SMB 30-75 H = 300-1000	SMB 2T H = 1001-3000
	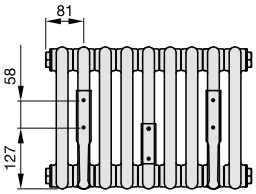	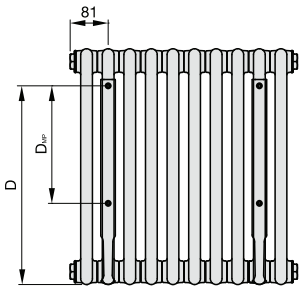	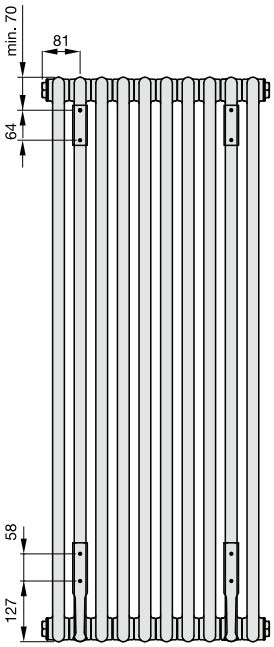

H	D_{MP}	D
300 - 369	69	242
370 - 484	140	311
485 - 678	240	411
680 - 1000	445	621

Zehnder Charleston

Model 2-kolommer

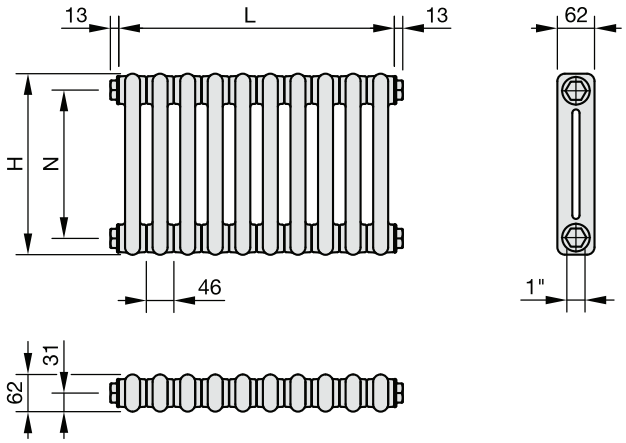

H = bouwhoogte
L = bouwlengte
N = nippelafstand = H - 58 mm
T = bouwdiepte
A = oppervlakte
V = waterinhoud
M = gewicht
sk = stralingsaandeel
qms = normwaterstroom
n = radiator-exponent
Φ_s = warmte afgifte volgens EN 442 (75/65/20 °C)
Φ = warmte afgifte bij genoemde systeemtemperaturen

Maten in mm

Technische gegevens per element

Model	H	N	T	A	V	M	s_k	q_{ms}	Exp.	Φ_s=ΔT 50 K EN442	Φ 70/55/20 °C	Φ 55/45/20 °C
	mm	mm	mm	m^2	dm^3	kg	%	kg/h	n	Watt	Watt	Watt
2019	177	119	62	0,02	0,3	0,27	30	1,0	1,26	14,5	11,7	7,6
2026	260	202	62	0,04	0,3	0,40	25	2,0	1,25	21,1	17,1	11,1
2030	292	234	62	0,04	0,4	0,44	25	2,0	1,24	23,6	19,1	12,4
2035	342	284	62	0,05	0,4	0,51	24	2,0	1,24	27,5	22,3	14,5
2040	392	334	62	0,06	0,4	0,55	25	3,0	1,24	31,2	25,3	16,4
2045	442	384	62	0,07	0,5	0,62	24	3,0	1,24	34,9	28,3	18,4
2050	492	434	62	0,07	0,5	0,69	23	3,0	1,25	38,4	31,1	20,1
2055	542	484	62	0,08	0,6	0,75	23	4,0	1,25	41,9	33,9	22,0
2060	592	534	62	0,09	0,6	0,82	23	4,0	1,25	45,3	36,6	23,7
2075	742	684	62	0,11	0,7	1,01	22	5,0	1,25	55,0	44,5	28,8
2090	892	834	62	0,14	0,8	1,21	22	5,0	1,25	63,9	51,7	33,5
2100	992	934	62	0,15	0,9	1,34	22	6,0	1,25	69,5	56,2	36,4
2110	1092	1034	62	0,17	1,0	1,47	22	6,0	1,25	74,7	60,4	39,2
2120	1192	1134	62	0,18	1,1	1,60	22	7,0	1,26	82,7	66,8	43,1
2150	1492	1434	62	0,23	1,3	2,00	23	9,0	1,28	104,0	83,7	53,7
2180	1792	1734	62	0,28	1,5	2,39	23	11,0	1,31	124,0	99,3	63,0
2200	1992	1934	62	0,31	1,7	2,65	23	12,0	1,31	138,0	110,5	70,1
2220	2192	2134	62	0,34	1,9	2,92	23	13,0	1,31	151,0	120,9	76,7
2250	2492	2434	62	0,39	2,1	3,31	23	15,0	1,30	171,0	137,1	87,3
2280	2792	2734	62	0,44	2,4	3,70	23	16,0	1,30	189,0	151,6	99,5
2300	2992	2934	62	0,47	2,5	3,97	23	17,0	1,30	201,0	161,2	102,7

Zehnder Charleston

Model 3-kolommer

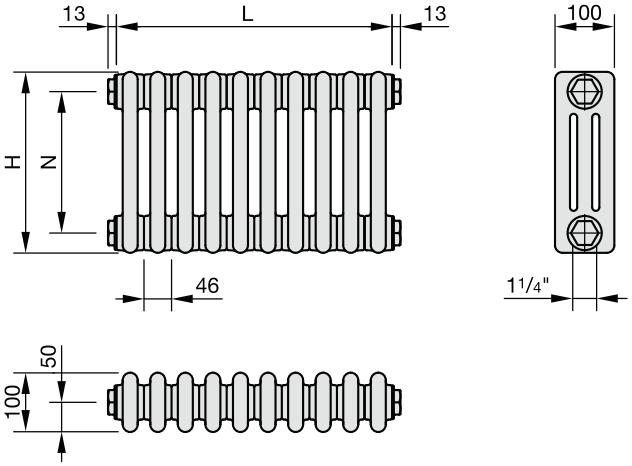

H = bouwhoogte
L = bouwlengte
N = nippelafstand = H - 66 mm
T = bouwdiepte
A = oppervlakte
V = waterinhoud
M = gewicht
sk = stralingsaandeel
qms = normwaterstroom
n = radiator-exponent
Φ_s = warmte afgifte volgens EN 442 (75/65/20 °C)
Φ = warmte afgifte bij genoemde systeemtemperaturen

Maten in mm

Technische gegevens per element

Model	H	N	T	A	V	M	s_k	q_{ms}	Exp.	Φ_s=ΔT 50 K EN442	Φ 70/55/20 °C	Φ 55/45/20 °C
	mm	mm	mm	m^2	dm^3	kg	%	kg/h	n	Watt	Watt	Watt
3019	185	119	100	0,04	0,4	0,41	23	2,0	1,27	20,1	16,2	10,4
3026	260	194	100	0,06	0,5	0,56	21	2,0	1,25	27,9	22,6	14,6
3030	300	234	100	0,07	0,6	0,63	20	3,0	1,25	32,0	25,9	16,8
3035	350	284	100	0,08	0,6	0,73	20	3,0	1,25	37,0	29,9	19,4
3040	400	334	100	0,09	0,7	0,83	19	4,0	1,25	41,9	33,9	22,0
3045	450	384	100	0,10	0,7	0,93	19	4,0	1,25	46,8	37,9	24,5
3050	500	434	100	0,11	0,8	1,03	18	4,0	1,25	51,6	41,7	27,0
3055	550	484	100	0,12	0,9	1,13	18	5,0	1,26	56,3	45,5	29,4
3060	600	534	100	0,14	0,9	1,23	18	5,0	1,26	60,9	49,2	31,8
3075	750	684	100	0,17	1,1	1,52	18	6,0	1,26	74,3	60,0	39,7
3090	900	834	100	0,21	1,3	1,81	18	7,0	1,27	87,0	70,1	45,1
3100	1000	934	100	0,23	1,4	2,01	18	8,0	1,27	95,1	76,7	49,3
3110	1100	1034	100	0,25	1,5	2,21	18	9,0	1,28	103,0	82,9	53,2
3120	1200	1134	100	0,28	1,6	2,40	18	10,0	1,29	115,0	92,4	59,0
3150	1500	1434	100	0,35	2,0	2,99	18	12,0	1,31	140,0	112,1	71,1
3180	1800	1734	100	0,42	2,4	3,58	18	14,0	1,33	166,0	132,5	83,5
3200	2000	1934	100	0,47	2,6	3,97	18	16,0	1,33	183,0	146,0	92,0
3220	2200	2134	100	0,51	2,9	4,36	18	17,0	1,32	200,0	159,9	101,1
3250	2500	2434	100	0,58	3,2	4,95	18	19,0	1,32	225,0	179,8	113,7
3280	2800	2734	100	0,65	3,6	5,54	18	22,0	1,30	251,0	201,3	128,2
3300	3000	2934	100	0,70	3,9	5,93	18	23,0	1,30	269,0	215,7	137,4

Zehnder Charleston

Model 4-kolommer

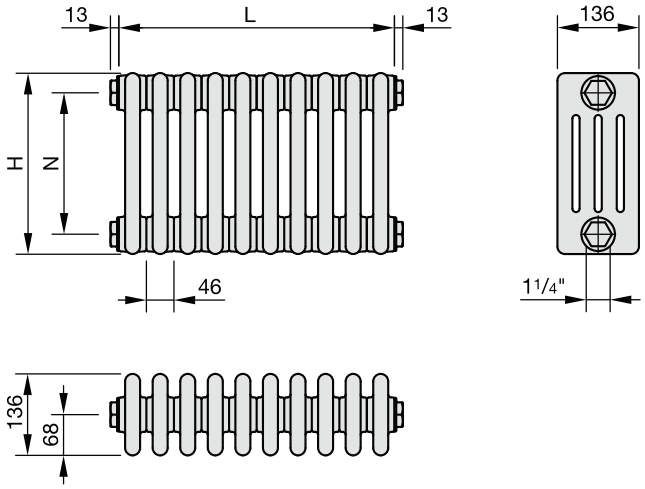

H = bouwhoogte
L = bouwlengte
N = nippelafstand = H - 66 mm
T = bouwdiepte
A = oppervlakte
V = waterinhoud
M = gewicht
sk = stralingsaandeel
qms = normwaterstroom
n = radiator-exponent
Φ_s = warmte afgifte volgens EN 442 (75/65/20 °C)
Φ = warmte afgifte bij genoemde systeemtemperaturen

Maten in mm

Technische gegevens per element

Model	H	N	T	A	V	M	s_k	q_{ms}	Exp.	Φ_s=ΔT 50 K EN442	Φ 70/55/20 °C	Φ 55/45/20 °C
	mm	mm	mm	m^2	dm^3	kg	%	kg/h	n	Watt	Watt	Watt
4019	200	134	136	0,06	0,6	0,61	20	2,0	1,26	28,4	22,9	14,8
4026	260	194	136	0,08	0,7	0,77	18	3,0	1,25	36,5	29,5	19,1
4030	300	234	136	0,09	0,7	0,88	18	4,0	1,25	41,9	33,9	22,0
4035	350	284	136	0,11	0,8	1,01	17	4,0	1,25	48,5	39,2	25,4
4040	400	334	136	0,12	0,9	1,16	16	5,0	1,26	54,9	44,3	28,6
4045	450	384	136	0,14	1,0	1,29	16	5,0	1,26	61,3	49,5	32,0
4050	500	434	136	0,15	1,0	1,42	16	6,0	1,26	67,6	54,6	35,2
4055	550	484	136	0,17	1,1	1,55	16	6,0	1,26	73,7	59,5	38,4
4060	600	534	136	0,19	1,2	1,67	15	7,0	1,27	79,8	64,3	41,4
4075	750	684	136	0,23	1,4	2,06	15	8,0	1,27	97,4	78,5	50,5
4090	900	834	136	0,28	1,7	2,45	15	10,0	1,28	114,0	91,7	58,8
4100	1000	934	136	0,31	1,8	2,70	15	11,0	1,29	125,0	100,4	64,2
4110	1100	1034	136	0,34	2,0	2,96	15	12,0	1,29	135,0	108,5	69,3
4120	1200	1134	136	0,37	2,1	3,22	15	13,0	1,30	147,0	117,9	75,1
4150	1500	1434	136	0,47	2,6	3,99	15	15,0	1,31	180,0	144,1	91,5
4180	1800	1734	136	0,56	3,1	4,76	15	18,0	1,33	213,0	170,0	107,1
4200	2000	1934	136	0,63	3,4	5,28	15	20,0	1,32	234,0	187,0	118,3
4220	2200	2134	136	0,69	3,8	5,79	15	22,0	1,32	256,0	204,6	129,4
4250	2500	2434	136	0,78	4,3	6,56	15	25,0	1,31	289,0	231,4	146,8
4280	2800	2734	136	0,88	4,8	7,33	15	28,0	1,30	323,0	259,1	165,0
4300	3000	2934	136	0,94	5,1	7,85	15	30,0	1,30	345,0	276,7	176,2

Zehnder Charleston

Model 5-kolommer

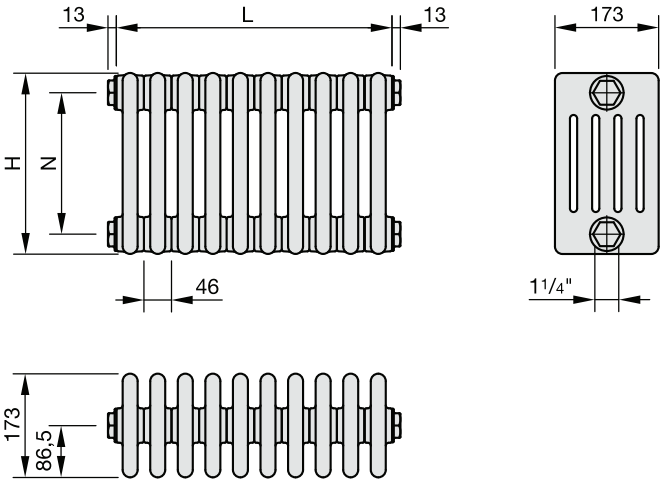

H = bouwhoogte
L = bouwlengte
N = nippelafstand = H - 66 mm
T = bouwdiepte
A = oppervlakte
V = waterinhoud
M = gewicht
sk = stralingsaandeel
qms = normwaterstroom
n = radiator-exponent
Φ_s = warmte afgifte volgens EN 442 (75/65/20 °C)
Φ = warmte afgifte bij genoemde systeemtemperaturen

Maten in mm

Technische gegevens per element

Model	H	N	T	A	V	M	s_k	q_{ms}	Exp.	Φ_s=ΔT 50 K EN442	Φ 70/55/20 °C	Φ 55/45/20 °C
	mm	mm	mm	m^2	dm^3	kg	%	kg/h	n	Watt	Watt	Watt
5019	200	134	173	0,08	0,7	0,68	19	3,0	1,25	35,0	28,3	18,3
5026	260	194	173	0,10	0,8	0,88	17	4,0	1,25	45,1	36,5	23,6
5030	300	234	173	0,12	0,9	1,01	16	4,0	1,25	51,7	41,8	27,1
5035	350	284	173	0,13	1,0	1,18	15	5,0	1,26	59,9	48,4	31,2
5040	400	334	173	0,15	1,1	1,51	15	6,0	1,26	67,9	54,8	35,4
5045	450	384	173	0,17	1,2	1,67	14	7,0	1,26	75,8	61,2	39,5
5050	500	434	173	0,19	1,3	1,83	14	7,0	1,27	83,5	67,3	43,3
5055	550	484	173	0,20	1,3	2,00	14	8,0	1,27	91,0	73,4	47,2
5060	600	534	173	0,23	1,5	2,16	13	8,0	1,27	98,6	79,5	51,1
5075	750	684	173	0,29	1,8	2,65	13	10,0	1,29	120,0	96,4	61,6
5090	900	834	173	0,35	2,1	3,14	13	12,0	1,30	141,0	113,1	72,0
5100	1000	934	173	0,39	2,3	3,47	13	13,0	1,30	154,0	123,5	78,7
5110	1100	1034	173	0,43	2,5	3,79	13	14,0	1,31	167,0	133,7	84,9
5120	1200	1134	173	0,47	2,7	4,12	13	15,0	1,31	179,0	143,3	91,0
5150	1500	1434	173	0,59	3,3	5,10	13	19,0	1,32	219,0	175,0	110,7
5180	1800	1734	173	0,70	3,9	6,08	13	22,0	1,32	259,0	207,0	130,9
5200	2000	1934	173	0,78	4,3	6,73	13	25,0	1,32	285,0	227,8	144,1
5220	2200	2134	173	0,86	4,7	7,39	13	27,0	1,32	312,0	249,4	157,7
5250	2500	2434	173	0,98	5,3	8,37	13	30,0	1,31	352,0	281,8	178,9
5280	2800	2734	173	1,10	5,9	9,35	13	34,0	1,30	392,0	314,4	200,2
5300	3000	2934	173	1,18	6,4	10,00	13	36,0	1,30	420,0	336,9	214,5

Zehnder Charleston

Model 6-kolommer

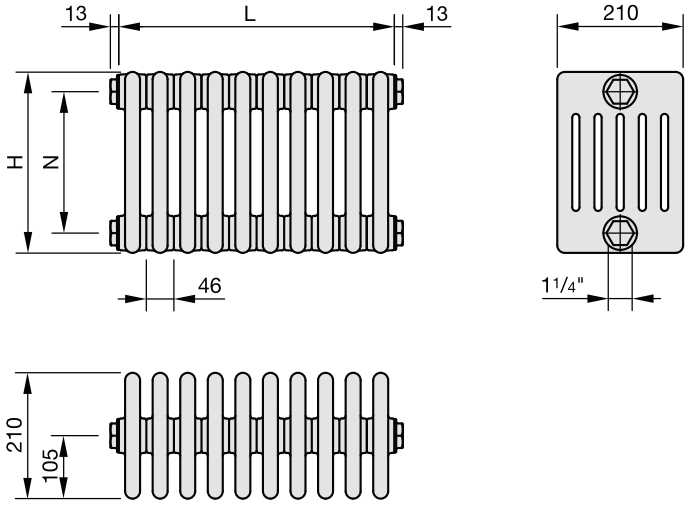

H = bouwhoogte
L = bouwlengte
N = nippelafstand = H - 66 mm
T = bouwdiepte
A = oppervlakte
V = waterinhoud
M = gewicht
sk = stralingsaandeel
qms = normwaterstroom
n = radiator-exponent
Φ_s = warmte afgifte volgens EN 442 (75/65/20 °C)
Φ = warmte afgifte bij genoemde systeemtemperaturen

Maten in mm

Technische gegevens per element

Model	H	N	T	A	V	M	s_k	q_{ms}	Exp.	Φ_s=ΔT 50 K EN442	Φ 70/55/20 °C	Φ 55/45/20 °C
	mm	mm	mm	m^2	dm^3	kg	%	kg/h	n	Watt	Watt	Watt
6019	200	134	210	0,09	0,8	1,02	19	4,0	1,27	41,5	33,5	21,5
6026	260	194	210	0,12	1,0	1,26	18	5,0	1,27	54,0	43,5	28,0
6030	300	234	210	0,14	1,1	1,42	15	5,0	1,26	61,3	49,5	32,0
6035	350	284	210	0,16	1,2	1,62	14	6,0	1,26	71,0	57,3	37,0
6040	400	334	210	0,19	1,3	1,79	14	7,0	1,27	80,5	64,9	41,8
6045	450	384	210	0,21	1,4	1,99	13	8,0	1,27	89,8	72,4	46,6
6050	500	434	210	0,23	1,5	2,19	13	9,0	1,28	99,0	79,7	51,1
6055	550	484	210	0,26	1,6	2,38	12	9,0	1,28	108,0	86,9	55,7
6060	600	534	210	0,28	1,8	2,58	12	10,0	1,29	117,0	94,0	60,1
6075	750	684	210	0,35	2,1	3,17	12	12,0	1,30	143,0	114,7	73,0
6090	900	834	210	0,42	2,5	3,76	12	14,0	1,31	167,0	133,7	84,9
6100	1000	934	210	0,47	2,7	4,16	12	16,0	1,31	183,0	146,5	93,0
6110	1100	1034	210	0,52	3,0	4,55	12	17,0	1,32	198,0	158,3	100,1
6120	1200	1134	210	0,56	3,2	4,95	12	18,0	1,32	210,0	167,9	106,2
6150	1500	1434	210	0,70	4,0	6,13	12	22,0	1,32	256,0	204,6	129,4
6180	1800	1734	210	0,85	4,7	7,31	12	26,0	1,33	303,0	241,8	152,4
6200	2000	1934	210	0,94	5,2	8,10	12	29,0	1,32	334,0	267,0	168,8
6220	2200	2134	210	1,03	5,6	8,89	12	31,0	1,32	365,0	291,7	184,5
6250	2500	2434	210	1,18	6,3	10,07	12	35,0	1,32	412,0	329,3	208,3
6280	2800	2734	210	1,33	7,0	11,25	12	39,0	1,30	459,0	368,1	234,4
6300	3000	2934	210	1,41	7,5	12,04	12	42,0	1,30	491,0	393,8	250,8

Zehnder Charleston Retrofit

Model 2 - 6 kolommer Retrofit

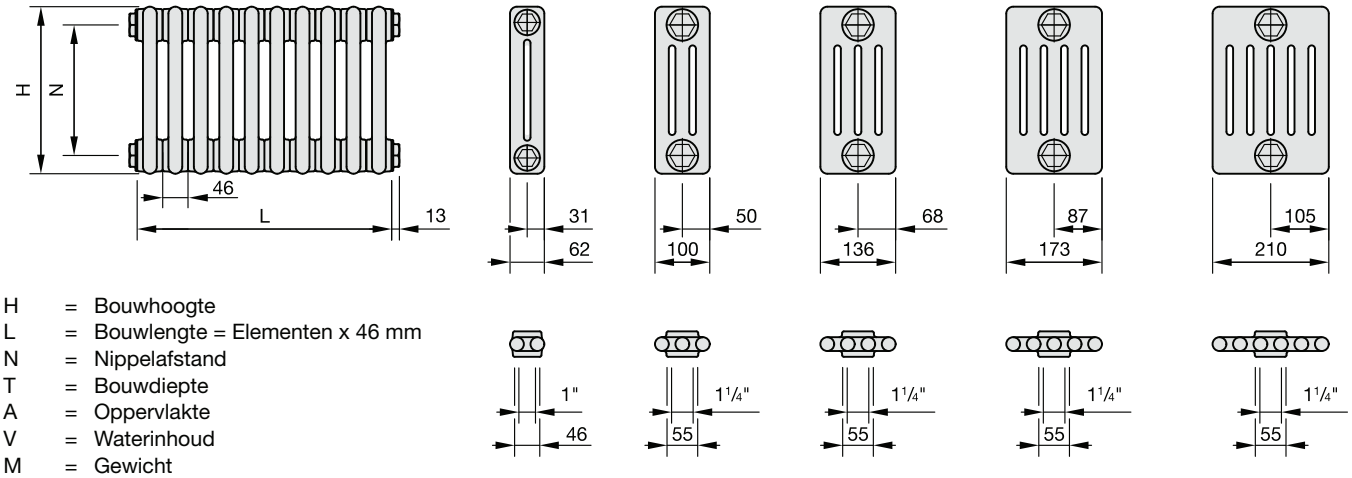

H = Bouwhoogte
L = Bouwlengte = Elementen x 46 mm
N = Nippelafstand
T = Bouwdiepte
A = Oppervlakte
V = Waterinhoud
M = Gewicht
s_k = Stralingsaandeel
q_{ms} = Normwaterstroom
n = Radiator-exponent
Φ_s = warmte afgifte volgens EN 442 (75/65/20 °C)
Φ = warmte afgifte bij genoemde systeemtemperaturen

Afmetingen in mm

Technische gegevens per element

Model	H	N	T	A	V	M	s_k	q_{ms}	Exp.	Φ_s=ΔT 50 K EN442	Φ 70/55/20 °C	Φ 55/45/20 °C
	mm	mm	mm	m^2	dm^3	kg	%	kg/h	n	Watt	Watt	Watt
2041	408	350	62	0,06	0,4	0,65	24	3,0	1,24	32,0	25,9	16,9
2046	458	400	62	0,07	0,5	0,72	24	3,0	1,24	35,0	28,4	18,4
2056	558	500	62	0,08	0,6	0,86	23	4,0	1,30	42,0	33,7	21,5
2066	658	600	62	0,10	0,7	0,99	22	4,0	1,30	48,0	38,5	24,5
2096	958	900	62	0,15	0,9	1,40	22	6,0	1,25	67,0	54,2	35,1
3037	366	300	100	0,08	0,6	0,89	19	3,0	1,25	38,0	30,7	19,9
3042	416	350	100	0,09	0,7	0,99	19	4,0	1,25	43,0	34,8	22,5
3057	566	500	100	0,13	0,9	1,31	18	5,0	1,26	57,0	46,0	29,7
3067	666	600	100	0,15	1,0	1,52	18	6,0	1,26	67,0	54,1	34,9
3097	966	900	100	0,22	1,3	2,15	18	8,0	1,27	92,0	74,2	47,7
3107	1066	1000	100	0,25	1,5	2,36	18	9,0	1,27	100,0	80,6	51,9
4037	366	300	136	0,11	0,8	1,14	16	4,0	1,25	50,0	40,4	26,2
4042	416	350	136	0,13	0,9	1,28	16	5,0	1,26	57,0	46,0	29,7
4057	566	500	136	0,17	1,1	1,69	15	6,0	1,27	74,0	59,7	38,4
4067	666	600	136	0,21	1,3	1,96	15	7,0	1,27	86,0	69,3	44,6
4097	966	900	136	0,30	1,7	2,79	15	10,0	1,28	120,0	96,6	61,9
4107	1066	1000	136	0,33	1,9	3,06	15	11,0	1,29	132,0	106,0	67,8
5037	366	300	173	0,14	1,0	1,49	15	5,0	1,26	62,0	50,1	32,3
5057	566	500	173	0,21	1,4	2,17	14	8,0	1,27	94,0	75,8	48,8
5067	666	600	173	0,26	1,6	2,52	13	9,0	1,28	108,0	86,9	55,7
5097	966	900	173	0,37	2,1	3,54	13	13,0	1,30	150,0	120,3	76,6
5107	1066	1000	173	0,42	2,3	3,88	13	14,0	1,30	161,0	129,1	82,2
6027	266	200	210	0,13	1,1	1,44	16	5,0	1,27	55,0	44,3	28,5
6037	366	300	210	0,17	1,1	1,80	14	6,0	1,26	74,0	59,8	38,6
6042	416	350	210	0,19	1,3	2,01	13	7,0	1,27	84,0	67,7	43,6
6057	566	500	210	0,27	1,7	2,62	12	9,0	1,28	111,0	89,3	57,3
6067	666	600	210	0,31	1,9	3,02	12	11,0	1,30	129,0	103,5	65,9
6097	966	900	210	0,45	2,6	4,25	12	15,0	1,31	179,0	143,3	91,0
6107	1066	1000	210	0,50	2,8	4,65	12	16,0	1,32	193,0	154,3	97,6

Omrekeningsfactoren, f1-Faktoren

t_1	t_r \ t_2 / n	75					70					65					60					55				
		1,20	1,25	1,30	1,35	1,40	1,20	1,25	1,30	1,35	1,40	1,20	1,27	1,30	1,35	1,40	1,20	1,25	1,30	1,35	1,40	1,20	1,25	1,30	1,35	1,40
90	10	1,562	1,591	1,621	1,651	1,682	1,491	1,516	1,542	1,568	1,594	1,419	1,449	1,462	1,483	1,505	1,346	1,363	1,380	1,397	1,414	1,270	1,283	1,296	1,309	1,322
	15	1,432	1,454	1,476	1,498	1,521	1,363	1,380	1,398	1,416	1,435	1,291	1,311	1,319	1,333	1,347	1,218	1,228	1,238	1,248	1,259	1,142	1,149	1,155	1,162	1,168
	18	1,356	1,373	1,390	1,408	1,426	1,286	1,300	1,313	1,327	1,341	1,215	1,229	1,235	1,245	1,255	1,142	1,148	1,155	1,161	1,168	1,066	1,069	1,072	1,075	1,078
	20	1,305	1,319	1,334	1,349	1,364	1,236	1,247	1,258	1,269	1,280	1,165	1,175	1,180	1,187	1,195	1,092	1,096	1,100	1,104	1,108	1,016	1,017	1,017	1,018	1,019
	22	1,254	1,266	1,278	1,290	1,303	1,185	1,194	1,202	1,211	1,220	1,115	1,122	1,125	1,130	1,135	1,042	1,043	1,045	1,047	1,049	0,966	0,964	0,963	0,962	0,960
	24	1,204	1,214	1,223	1,233	1,242	1,136	1,142	1,148	1,154	1,160	1,065	1,069	1,071	1,073	1,076	0,992	0,992	0,991	0,991	0,991	0,916	0,913	0,909	0,906	0,903
85	10	1,501	1,526	1,552	1,579	1,606	1,432	1,454	1,476	1,498	1,521	1,363	1,387	1,398	1,416	1,435	1,291	1,305	1,319	1,333	1,347	1,218	1,228	1,238	1,248	1,259
	15	1,372	1,391	1,409	1,428	1,447	1,305	1,319	1,334	1,349	1,364	1,236	1,251	1,258	1,269	1,280	1,165	1,172	1,180	1,187	1,195	1,092	1,096	1,100	1,104	1,108
	18	1,296	1,311	1,325	1,339	1,354	1,229	1,240	1,251	1,261	1,272	1,160	1,171	1,175	1,182	1,190	1,090	1,094	1,098	1,102	1,105	1,017	1,017	1,018	1,019	1,020
	20	1,246	1,258	1,269	1,281	1,293	1,179	1,187	1,196	1,204	1,212	1,111	1,118	1,121	1,125	1,130	1,040	1,042	1,044	1,045	1,047	0,967	0,966	0,964	0,963	0,962
	22	1,196	1,205	1,214	1,223	1,233	1,130	1,135	1,141	1,147	1,153	1,061	1,065	1,067	1,069	1,072	0,991	0,991	0,990	0,990	0,989	0,918	0,915	0,911	0,908	0,905
	24	1,147	1,153	1,160	1,166	1,173	1,080	1,084	1,087	1,091	1,094	1,012	1,013	1,013	1,014	1,014	0,942	0,940	0,937	0,935	0,933	0,869	0,864	0,859	0,854	0,849
80	10	1,439	1,461	1,483	1,505	1,528	1,372	1,391	1,409	1,428	1,447	1,305	1,325	1,334	1,349	1,364	1,236	1,247	1,258	1,269	1,280	1,165	1,172	1,180	1,187	1,195
	15	1,312	1,326	1,342	1,357	1,372	1,246	1,258	1,269	1,281	1,293	1,179	1,191	1,196	1,204	1,212	1,111	1,116	1,121	1,125	1,130	1,040	1,042	1,044	1,045	1,047
	18	1,236	1,247	1,258	1,270	1,281	1,171	1,179	1,187	1,195	1,203	1,105	1,111	1,114	1,119	1,124	1,037	1,038	1,040	1,041	1,043	0,966	0,965	0,964	0,962	0,961
	20	1,187	1,195	1,204	1,212	1,221	1,122	1,127	1,133	1,138	1,144	1,056	1,059	1,061	1,063	1,066	0,988	0,987	0,987	0,986	0,986	0,918	0,914	0,911	0,908	0,904
	22	1,137	1,143	1,149	1,156	1,162	1,073	1,076	1,079	1,082	1,086	1,007	1,008	1,008	1,008	1,008	0,939	0,937	0,934	0,932	0,930	0,869	0,864	0,859	0,854	0,849
	24	1,088	1,092	1,096	1,100	1,103	1,024	1,025	1,026	1,027	1,028	0,959	0,956	0,955	0,954	0,952	0,891	0,887	0,883	0,878	0,874	0,821	0,814	0,808	0,801	0,794
75	10						1,312	1,326	1,342	1,357	1,372	1,246	1,262	1,269	1,281	1,293	1,179	1,187	1,196	1,204	1,212	1,111	1,116	1,121	1,125	1,130
	15						1,187	1,195	1,204	1,212	1,221	1,122	1,130	1,133	1,138	1,144	1,056	1,058	1,061	1,063	1,066	0,988	0,987	0,987	0,986	0,986
	18						1,113	1,118	1,122	1,127	1,133	1,049	1,051	1,053	1,055	1,057	0,983	0,982	0,981	0,981	0,980	0,915	0,912	0,908	0,905	0,902
	20						1,064	1,066	1,069	1,072	1,075	1,000	1,000	1,000	1,000	1,000	0,935	0,932	0,929	0,927	0,924	0,867	0,862	0,857	0,852	0,847
	22						1,015	1,016	1,016	1,017	1,018	0,952	0,949	0,948	0,946	0,944	0,887	0,882	0,878	0,874	0,869	0,820	0,813	0,806	0,799	0,793
	24						0,967	0,966	0,964	0,963	0,962	0,904	0,899	0,897	0,893	0,889	0,839	0,833	0,827	0,821	0,815	0,772	0,764	0,756	0,748	0,740
70	10											1,187	1,198	1,204	1,212	1,221	1,122	1,127	1,133	1,138	1,144	1,056	1,058	1,061	1,063	1,066
	15											1,064	1,068	1,069	1,072	1,075	1,000	1,000	1,000	1,000	1,000	0,935	0,932	0,929	0,927	0,924
	18											0,991	0,991	0,990	0,990	0,990	0,928	0,925	0,922	0,919	0,917	0,863	0,858	0,853	0,847	0,842
	20											0,943	0,940	0,939	0,936	0,934	0,880	0,876	0,871	0,867	0,862	0,816	0,809	0,802	0,795	0,789
	22											0,896	0,890	0,887	0,883	0,879	0,833	0,827	0,821	0,815	0,808	0,769	0,761	0,752	0,744	0,736
	24											0,848	0,840	0,837	0,831	0,826	0,787	0,779	0,771	0,763	0,756	0,723	0,713	0,703	0,694	0,684
65	10																1,064	1,066	1,069	1,072	1,075	1,000	1,000	1,000	1,000	1,000
	15																0,943	0,941	0,939	0,936	0,934	0,880	0,876	0,871	0,867	0,862
	18																0,872	0,867	0,862	0,857	0,852	0,810	0,803	0,796	0,789	0,782
	20																0,825	0,818	0,812	0,805	0,799	0,763	0,755	0,746	0,738	0,730
	22																0,779	0,770	0,762	0,755	0,747	0,717	0,707	0,698	0,688	0,679
	24																0,733	0,723	0,714	0,705	0,696	0,672	0,661	0,650	0,639	0,629
60	10																					0,943	0,941	0,939	0,936	0,934
	15																					0,825	0,818	0,812	0,805	0,799
	18																					0,755	0,747	0,738	0,729	0,721
	20																					0,710	0,700	0,690	0,680	0,670
	22																					0,664	0,653	0,642	0,631	0,621
	24																					0,620	0,607	0,595	0,584	0,572

Omrekeningsfactoren f1 voor omrekening van normwarmtevermogen bij 75/65/20 °C naar afwijkende systeemtemperaturen: $\Phi = \Phi_s \cdot f_1$

$$f_1 = \left[\frac{(t_1 - t_2)}{\ln\left(\frac{t_1 - t_r}{t_2 - t_r}\right) \cdot 49{,}83\ \mathrm{K}} \right]^n$$

De radiator-exponent is van het radiatormodel en -type afhankelijk en daarom in de tabel met de technische aanwijzingen bij de betreffende radiator te vinden.
Voor andere dan de aangegeven exponenten kan de correctiefactor geintrapoleerd of volgens de hiervoor staande formules extract worden berekend. Voor de geschatte berekening kan de exponent met 1,3 worden geaccepteerd.

Niet genoemde temperatuurregimes moeten volgens de formule uitgerekend worden of ze kunnen op verzoek aangeleverd worden.

Omrekeningsfactoren, f1-Faktoren

zehnder

t_1	t_r \ t_2 / n	50					45					40					35					30				
		1,20	1,25	1,30	1,35	1,40	1,20	1,25	1,30	1,35	1,40	1,20	1,25	1,30	1,35	1,40	1,20	1,25	1,30	1,35	1,40	1,20	1,25	1,30	1,35	1,40
90	10	1,193	1,201	1,210	1,219	1,228	1,112	1,117	1,122	1,127	1,132	1,028	1,029	1,030	1,031	1,032	0,939	0,937	0,934	0,932	0,929	0,844	0,839	0,833	0,827	0,821
	15	1,064	1,067	1,070	1,073	1,075	0,983	0,982	0,981	0,981	0,980	0,897	0,893	0,889	0,885	0,881	0,805	0,798	0,791	0,784	0,777	0,706	0,696	0,686	0,676	0,666
	18	0,988	0,987	0,987	0,986	0,986	0,906	0,902	0,898	0,894	0,891	0,819	0,812	0,805	0,798	0,792	0,725	0,715	0,706	0,696	0,687	0,621	0,608	0,596	0,585	0,573
	20	0,937	0,935	0,932	0,930	0,927	0,854	0,849	0,843	0,838	0,832	0,766	0,758	0,749	0,741	0,733	0,670	0,659	0,648	0,638	0,627	0,562	0,549	0,536	0,523	0,511
	22	0,887	0,882	0,878	0,874	0,869	0,803	0,796	0,789	0,781	0,774	0,714	0,704	0,694	0,684	0,675	0,615	0,603	0,591	0,579	0,567	0,502	0,487	0,473	0,460	0,447
	24	0,836	0,830	0,824	0,818	0,812	0,752	0,743	0,734	0,726	0,717	0,661	0,650	0,638	0,628	0,617	0,559	0,546	0,533	0,520	0,507	0,438	0,423	0,408	0,395	0,381
85	10	1,142	1,149	1,155	1,162	1,168	1,064	1,067	1,070	1,073	1,075	0,983	0,982	0,981	0,981	0,980	0,897	0,893	0,889	0,885	0,881	0,805	0,798	0,791	0,784	0,777
	15	1,016	1,017	1,017	1,018	1,019	0,937	0,935	0,932	0,930	0,927	0,854	0,849	0,843	0,838	0,832	0,766	0,758	0,749	0,741	0,733	0,670	0,659	0,648	0,638	0,627
	18	0,941	0,939	0,936	0,934	0,931	0,862	0,856	0,851	0,846	0,840	0,778	0,770	0,761	0,754	0,746	0,687	0,677	0,666	0,656	0,646	0,587	0,574	0,562	0,550	0,537
	20	0,891	0,887	0,883	0,878	0,874	0,811	0,804	0,797	0,790	0,784	0,726	0,717	0,707	0,698	0,689	0,634	0,622	0,611	0,599	0,588	0,531	0,517	0,503	0,490	0,477
	22	0,842	0,836	0,830	0,824	0,818	0,761	0,753	0,744	0,736	0,727	0,675	0,664	0,653	0,643	0,632	0,581	0,568	0,555	0,543	0,530	0,472	0,457	0,443	0,430	0,416
	24	0,792	0,785	0,777	0,770	0,762	0,711	0,701	0,691	0,682	0,672	0,624	0,612	0,600	0,588	0,577	0,526	0,512	0,499	0,486	0,473	0,410	0,395	0,381	0,367	0,354
80	10	1,092	1,096	1,100	1,104	1,108	1,016	1,017	1,017	1,018	1,019	0,937	0,935	0,932	0,930	0,927	0,854	0,849	0,843	0,838	0,832	0,766	0,758	0,749	0,741	0,733
	15	0,967	0,966	0,964	0,963	0,962	0,891	0,887	0,883	0,878	0,874	0,811	0,804	0,797	0,790	0,784	0,726	0,717	0,707	0,698	0,689	0,634	0,622	0,611	0,599	0,588
	18	0,893	0,889	0,885	0,881	0,877	0,817	0,810	0,803	0,797	0,790	0,736	0,727	0,718	0,709	0,700	0,649	0,638	0,627	0,615	0,604	0,554	0,540	0,527	0,514	0,502
	20	0,844	0,839	0,833	0,827	0,821	0,768	0,759	0,751	0,743	0,735	0,686	0,676	0,665	0,655	0,644	0,598	0,585	0,573	0,561	0,549	0,499	0,484	0,471	0,457	0,444
	22	0,796	0,788	0,781	0,773	0,766	0,719	0,709	0,699	0,690	0,680	0,636	0,624	0,613	0,601	0,590	0,546	0,532	0,519	0,506	0,494	0,442	0,427	0,413	0,399	0,386
	24	0,748	0,739	0,730	0,721	0,712	0,670	0,659	0,648	0,637	0,627	0,586	0,573	0,561	0,548	0,536	0,493	0,479	0,465	0,452	0,438	0,383	0,368	0,353	0,340	0,326
75	10	1,040	1,042	1,044	1,045	1,047	0,967	0,966	0,964	0,963	0,962	0,891	0,887	0,883	0,878	0,874	0,811	0,804	0,797	0,790	0,784	0,726	0,717	0,707	0,698	0,689
	15	0,918	0,914	0,911	0,908	0,904	0,844	0,839	0,833	0,827	0,821	0,768	0,759	0,751	0,743	0,735	0,686	0,676	0,665	0,655	0,644	0,598	0,585	0,573	0,561	0,549
	18	0,845	0,839	0,833	0,827	0,822	0,772	0,763	0,755	0,747	0,739	0,694	0,684	0,673	0,663	0,653	0,611	0,599	0,587	0,575	0,563	0,520	0,506	0,492	0,479	0,466
	20	0,797	0,789	0,782	0,775	0,767	0,723	0,714	0,704	0,695	0,685	0,645	0,634	0,622	0,611	0,600	0,561	0,548	0,535	0,522	0,510	0,467	0,452	0,438	0,424	0,411
	22	0,749	0,740	0,732	0,723	0,714	0,676	0,665	0,654	0,643	0,633	0,597	0,584	0,572	0,560	0,548	0,511	0,497	0,483	0,470	0,457	0,412	0,397	0,383	0,369	0,355
	24	0,702	0,692	0,682	0,672	0,662	0,628	0,616	0,604	0,592	0,581	0,548	0,535	0,521	0,508	0,496	0,460	0,445	0,431	0,417	0,404	0,355	0,340	0,326	0,312	0,299
70	10	0,988	0,987	0,987	0,986	0,986	0,918	0,914	0,911	0,908	0,904	0,844	0,839	0,833	0,827	0,821	0,768	0,759	0,751	0,743	0,735	0,686	0,676	0,665	0,655	0,644
	15	0,867	0,862	0,857	0,852	0,847	0,797	0,789	0,782	0,775	0,767	0,723	0,714	0,704	0,695	0,685	0,645	0,634	0,622	0,611	0,600	0,561	0,548	0,535	0,522	0,510
	18	0,796	0,788	0,781	0,773	0,766	0,726	0,716	0,707	0,697	0,688	0,652	0,640	0,629	0,618	0,607	0,572	0,559	0,546	0,534	0,522	0,485	0,471	0,457	0,443	0,430
	20	0,749	0,740	0,731	0,722	0,713	0,678	0,668	0,657	0,646	0,636	0,604	0,592	0,579	0,567	0,555	0,524	0,510	0,496	0,483	0,470	0,434	0,419	0,405	0,391	0,378
	22	0,702	0,692	0,682	0,672	0,662	0,632	0,620	0,608	0,596	0,585	0,557	0,543	0,530	0,517	0,505	0,475	0,460	0,446	0,433	0,420	0,382	0,367	0,352	0,338	0,325
	24	0,656	0,644	0,633	0,622	0,611	0,585	0,572	0,560	0,547	0,535	0,509	0,495	0,482	0,468	0,455	0,426	0,411	0,397	0,383	0,369	0,327	0,312	0,298	0,284	0,272
65	10	0,935	0,932	0,929	0,927	0,924	0,867	0,862	0,857	0,852	0,847	0,797	0,789	0,782	0,775	0,767	0,723	0,714	0,704	0,695	0,685	0,645	0,634	0,622	0,611	0,600
	15	0,816	0,809	0,802	0,795	0,789	0,749	0,740	0,731	0,722	0,713	0,678	0,668	0,657	0,646	0,636	0,604	0,592	0,579	0,567	0,555	0,524	0,510	0,496	0,483	0,470
	18	0,746	0,737	0,728	0,719	0,710	0,679	0,668	0,657	0,647	0,636	0,608	0,596	0,584	0,572	0,560	0,533	0,519	0,506	0,493	0,480	0,450	0,436	0,421	0,408	0,394
	20	0,699	0,689	0,679	0,669	0,659	0,633	0,621	0,609	0,597	0,586	0,562	0,549	0,536	0,523	0,511	0,486	0,472	0,458	0,444	0,431	0,401	0,386	0,372	0,358	0,344
	22	0,654	0,642	0,631	0,620	0,609	0,587	0,574	0,561	0,549	0,537	0,516	0,502	0,488	0,475	0,462	0,439	0,424	0,410	0,396	0,382	0,351	0,336	0,321	0,308	0,295
	24	0,608	0,596	0,584	0,572	0,560	0,542	0,528	0,515	0,502	0,489	0,470	0,456	0,441	0,428	0,415	0,391	0,376	0,362	0,348	0,335	0,299	0,284	0,270	0,257	0,244
60	10	0,880	0,876	0,871	0,867	0,862	0,816	0,809	0,802	0,795	0,789	0,749	0,740	0,731	0,722	0,713	0,678	0,668	0,657	0,646	0,636	0,604	0,592	0,579	0,567	0,555
	15	0,763	0,755	0,746	0,738	0,730	0,699	0,689	0,679	0,669	0,659	0,633	0,621	0,609	0,597	0,586	0,562	0,549	0,536	0,523	0,511	0,486	0,472	0,458	0,444	0,431
	18	0,694	0,684	0,674	0,664	0,654	0,631	0,619	0,607	0,596	0,584	0,564	0,551	0,538	0,525	0,513	0,493	0,479	0,465	0,451	0,438	0,415	0,400	0,386	0,372	0,358
	20	0,649	0,638	0,626	0,615	0,604	0,586	0,573	0,560	0,548	0,536	0,519	0,505	0,492	0,478	0,465	0,447	0,433	0,418	0,405	0,391	0,368	0,353	0,338	0,324	0,311
	22	0,604	0,592	0,579	0,567	0,556	0,541	0,528	0,514	0,501	0,489	0,474	0,460	0,446	0,432	0,419	0,402	0,387	0,372	0,359	0,345	0,319	0,305	0,290	0,277	0,264
	24	0,560	0,546	0,533	0,521	0,508	0,497	0,483	0,469	0,455	0,442	0,430	0,415	0,401	0,387	0,374	0,356	0,341	0,327	0,313	0,300	0,270	0,256	0,242	0,229	0,217
55	10	0,825	0,818	0,812	0,805	0,799	0,763	0,755	0,746	0,738	0,730	0,699	0,689	0,679	0,669	0,659	0,633	0,621	0,609	0,597	0,586	0,562	0,549	0,536	0,523	0,511
	15	0,710	0,700	0,690	0,680	0,670	0,649	0,638	0,626	0,615	0,604	0,586	0,573	0,560	0,548	0,536	0,519	0,505	0,492	0,478	0,465	0,447	0,433	0,418	0,405	0,391
	18	0,642	0,630	0,619	0,607	0,596	0,582	0,569	0,556	0,544	0,532	0,519	0,505	0,491	0,478	0,465	0,452	0,437	0,423	0,409	0,396	0,379	0,364	0,350	0,336	0,322
	20	0,597	0,585	0,572	0,560	0,548	0,538	0,524	0,511	0,498	0,485	0,475	0,461	0,447	0,433	0,420	0,408	0,393	0,379	0,365	0,351	0,334	0,319	0,304	0,291	0,278
	22	0,553	0,540	0,527	0,514	0,501	0,494	0,480	0,466	0,453	0,440	0,432	0,417	0,403	0,389	0,375	0,364	0,349	0,335	0,321	0,308	0,288	0,273	0,259	0,246	0,234
	24	0,510	0,496	0,482	0,469	0,456	0,451	0,437	0,422	0,409	0,395	0,389	0,374	0,359	0,346	0,332	0,320	0,306	0,291	0,278	0,265	0,241	0,227	0,214	0,202	0,190
50	10						0,710	0,700	0,690	0,680	0,670	0,649	0,638	0,626	0,615	0,604	0,586	0,573	0,560	0,548	0,536	0,519	0,505	0,492	0,478	0,465
	15						0,597	0,585	0,572	0,560	0,548	0,538	0,524	0,511	0,498	0,485	0,475	0,461	0,447	0,433	0,420	0,408	0,393	0,379	0,365	0,351
	18						0,532	0,518	0,504	0,491	0,478	0,473	0,458	0,444	0,430	0,417	0,410	0,395	0,381	0,367	0,354	0,342	0,327	0,313	0,299	0,286
	20						0,488	0,474	0,460	0,447	0,433	0,430	0,415	0,401	0,387	0,374	0,368	0,353	0,338	0,324	0,311	0,299	0,284	0,270	0,257	0,244
	22						0,446	0,431	0,417	0,403	0,390	0,388	0,373	0,358	0,345	0,331	0,325	0,311	0,296	0,283	0,270	0,255	0,241	0,228	0,215	0,203
	24						0,404	0,389	0,375	0,361	0,347	0,346	0,331	0,317	0,303	0,290	0,284	0,269	0,255	0,242	0,230	0,211	0,198	0,186	0,174	0,163
45	10											0,597	0,585	0,572	0,560	0,548	0,538	0,524	0,511	0,498	0,485	0,475	0,461	0,447	0,433	0,420
	15											0,488	0,474	0,460	0,447	0,433	0,430	0,415	0,401	0,387	0,374	0,368	0,353	0,338	0,324	0,311
	18											0,425	0,410	0,396	0,382	0,368	0,367	0,352	0,338	0,324	0,311	0,304	0,290	0,276	0,262	0,250
	20											0,383	0,368	0,354	0,340	0,327	0,326	0,311	0,297	0,283	0,270	0,263	0,249	0,235	0,223	0,210
	22											0,342	0,327	0,313	0,299	0,286	0,285	0,271	0,257	0,244	0,232	0,222	0,208	0,196	0,184	0,173
	24											0,302	0,288	0,274	0,260	0,248	0,246	0,232	0,218	0,206	0,194	0,181	0,168	0,157	0,146	0,136
40	10																0,488	0,474	0,460	0,447	0,433	0,430	0,415	0,401	0,387	0,374
	15																0,383	0,368	0,354	0,340	0,327	0,326	0,311	0,297	0,283	0,270
	18																0,322	0,307	0,293	0,280	0,267	0,265	0,251	0,238	0,225	0,213
	20																0,283	0,268	0,254	0,241	0,229	0,226	0,212	0,200	0,188	0,176
	22																0,244	0,230	0,217	0,204	0,193	0,187	0,175	0,163	0,152	0,142
	24																0,206	0,193	0,180	0,169	0,158	0,149	0,138	0,127	0,117	0,108

Kleurenkaart

zehnder

Standard colour

Bestelcode: 9016
Naam: Traffic White
Afwerking: Glanzend
RAL/NCS-code: 9016

Architectural

0556
White Matt
Mat
-

0521
White Quartz
Quartz
-

9010
Pure White
Glanzend
9010

0332
Inox Look
Glanzend
-

9006
White Aluminium
Glanzend
9006

0335
Titane
Glanzend
-

9007
Grey Aluminium
Glanzend
9007

0346
Anthracite
Mat
-

0336
Volcanic
Quartz
-

7016
Anthracite grey
Glanzend
7016

9017
Traffic Black
Glanzend
9017

9005
Jet Black
Glanzend
9005

0557
Black Matt
Mat
-

0550
Black Quartz
Quartz
-

Natural

0067
Edelweiss
Zijdeglans
-

9001
Cream
Glanzend
9001

0081
Pergamon
Glanzend
-

0072
Jasmin
Zijdeglans
-

1013
Oyster White-
Glanzend
1013

9002
Grey White
Glanzend
9002

0064
Chinchilla
Zijdeglans
-

0077
Manhattan
Glanzend
-

0035
Natura
Glanzend
-

0054
Bahama
Glanzend
-

0510
Petal
Glanzend
-

0522
Sand Quartz
Quartz
-

0523
Beige Quartz
Quartz
-

0511
Caramel Quartz
Quartz
-

0512
Terracotta Quartz
Quartz
-

0514
Gold Look
Glanzend
-

0529
Brown Quartz
Quartz
-

0847
Dark Brown
Zijdeglans
-

8017
Chocolate Brown
Glanzend
8017

Kleurenkaart

Tonic

0515
Lemon
Glanzend
-

1023
Traffic Yellow
Glanzend
1023

0528
Orange Quartz
Quartz
-

3000
Flame Red
Glanzend
3000

3003
Ruby Red
Glanzend
3003

0517
Mauve
Glanzend
-

0518
Violet
Glanzend
-

3770
Strawberry
Zijdeglans
NCS-S2065-R20B

0848
Dark Purple
Zijdeglans
-

0516
Amethyst Quartz
Quartz
-

8723
Lichen
Zijdeglans
NCS-S-2010-G60Y

0846
Spring Green
Zijdeglans
-

0519
Pacific Blue
Zijdeglans
-

0520
Horizon Blue
Zijdeglans
-

0555
Prussian Blue
Glanzend
-

Sommige coatings zijn alleen toepasbaar op bepaalde producten. De echte kleuren kunnen door de verschillende productiemethoden qua kleurnuance en glans afwijken. RAL en NCS zijn referenties van de producent.

Alle kleuren zijn onder voorbehoud van wijziging.

Zehnder Nederland BV · Lingenstraat 2 · 8028 PM Zwolle · Postbus 621 8000 AP Zwolle
Tel. +31 (0)38 429 62 50 · Fax +31 (0)38 429 62 55 · info@zehnder.nl · www.zehnder.nl